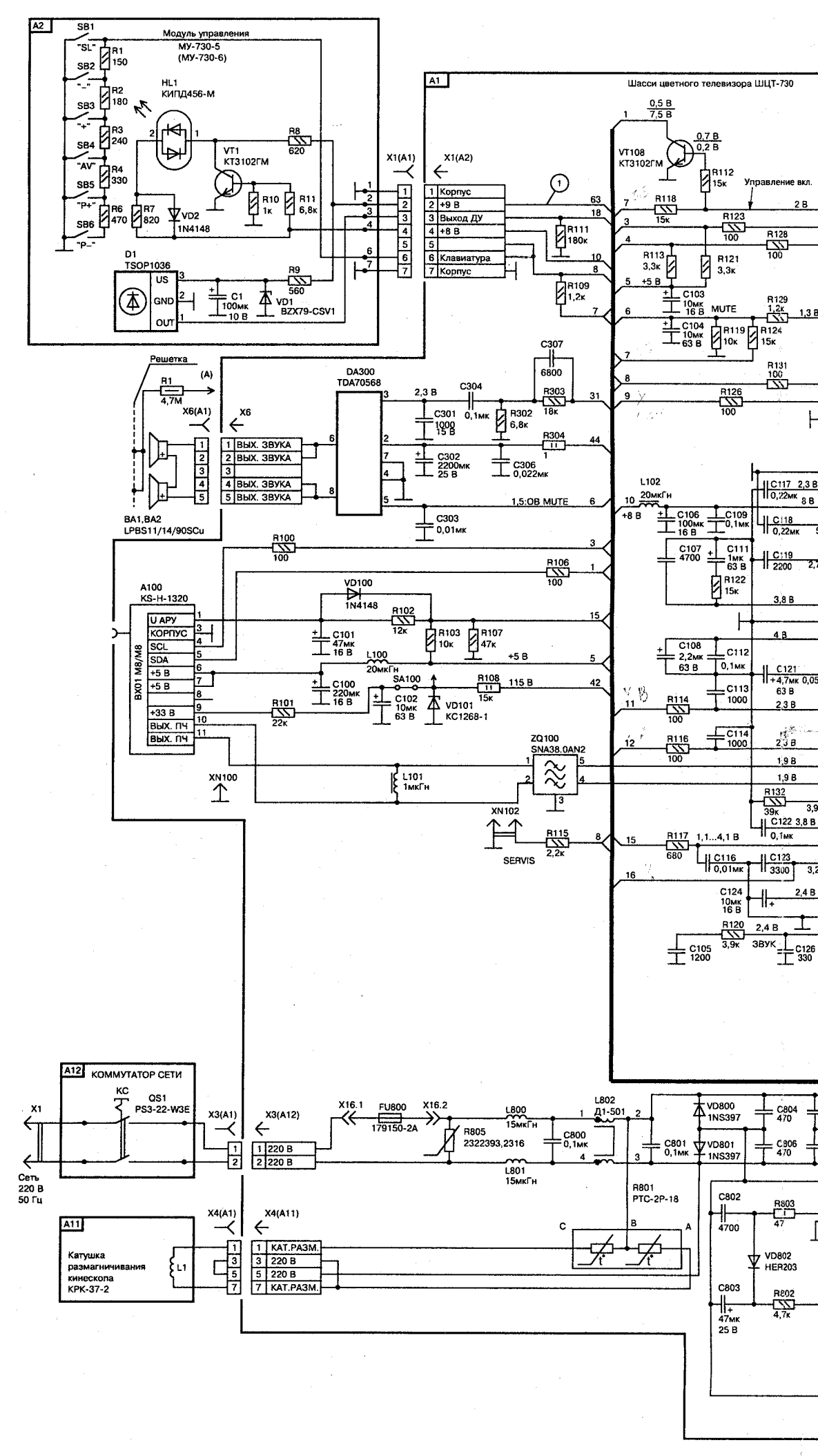
A2
Модуль управления
МУ-730-5
(МУ-730-6)
SB1
"SL"
SB2
"–"
SB3
"+"
SB4
"AV"
SB5
"P+"
SB6
"P–"
R1 150
R2 180
R3 240
R4 330
R6 470
R7 820
HL1
КИПД456-М
VT1
КТ3102ГМ
R8 620
R10 1к
R11 6,8к
VD2
1N4148
D1
TSOP1036
US
GND
OUT
C1 100мк 10 В
R9 560
VD1
BZX79-CSV1
X1(A1)
X1(A2)
1 Корпус
2 +9 В
3 Выход ДУ
4 +8 В
5
6 Клавиатура
7 Корпус
A1
Шасси цветного телевизора ШЦТ-730
VT108
КТ3102ГМ
R112 15к
Управление вкл.
R118 15к
R123 100
R128 100
R111 180к
R113 3,3к
R121 3,3к
R109 1,2к
C103 10мк 16 В
MUTE
R129 1,2к
C104 10мк 63 В
R119 10к
R124 15к
R131 100
R126 100
Решетка
R1 4,7М
X6(A1)
X6
1 ВЫХ. ЗВУКА
2 ВЫХ. ЗВУКА
4 ВЫХ. ЗВУКА
5 ВЫХ. ЗВУКА
BA1,BA2
LPBS11/14/90SCu
DA300
TDA70568
C307 6800
C304 0,1мк
R303 18к
C301 1000 15 В
R302 6,8к
R304 11
C302 2200мк 25 В
C306 0,022мк
C303 0,01мк
1,5:OB MUTE
L102 20мкГн
C106 100мк 16 В
C109 0,1мк
C107 4700
C111 1мк 63 В
R122 15к
C117 0,22мк
C118 0,22мк
C119 2200
R100 100
R106 100
A100
KS-H-1320
BX01 M8/M8
U АРУ
КОРПУС
SCL
SDA
+5 В
+5 В
+33 В
ВЫХ. ПЧ
ВЫХ. ПЧ
VD100
1N4148
R102 12к
C101 47мк 16 В
R103 10к
R107 47к
L100 20мкГн
C100 220мк 16 В
SA100
C102 10мк 63 В
R108 11
15к
VD101
КС1268-1
R101 22к
C108 2,2мк 63 В
C112 0,1мк
C113 1000
C121 +4,7мк 63 В
R114 100
C114 1000
R116 100
ZQ100
SNA38.0AN2
XN100
L101 1мкГн
XN102
SERVIS
R115 2,2к
R132 39к
C122 0,1мк
R117 680
C116 0,01мк
C123 3300
C124 10мк 16 В
R120 3,9к
ЗВУК
C105 1200
C126 330
A12
КОММУТАТОР СЕТИ
X1
КС
QS1
PS3-22-W3E
Сеть 220 В 50 Гц
X3(A1)
X3(A12)
1 220 В
2 220 В
X16.1
FU800
179150-2А
X16.2
R805
2322393,2316
L800 15мкГн
L801 15мкГн
C800 0,1мк
L802
Д1-501
C801 0,1мк
VD800
1NS397
VD801
1NS397
C804 470
C806 470
R801
PTC-2P-18
C802 4700
R803 47
VD802
HER203
C803 47мк 25 В
R802 4,7к
A11
Катушка размагничивания кинескопа КРК-37-2
L1
X4(A1)
X4(A11)
1 КАТ.РАЗМ.
3 220 В
5 220 В
7 КАТ.РАЗМ.

CTV–730

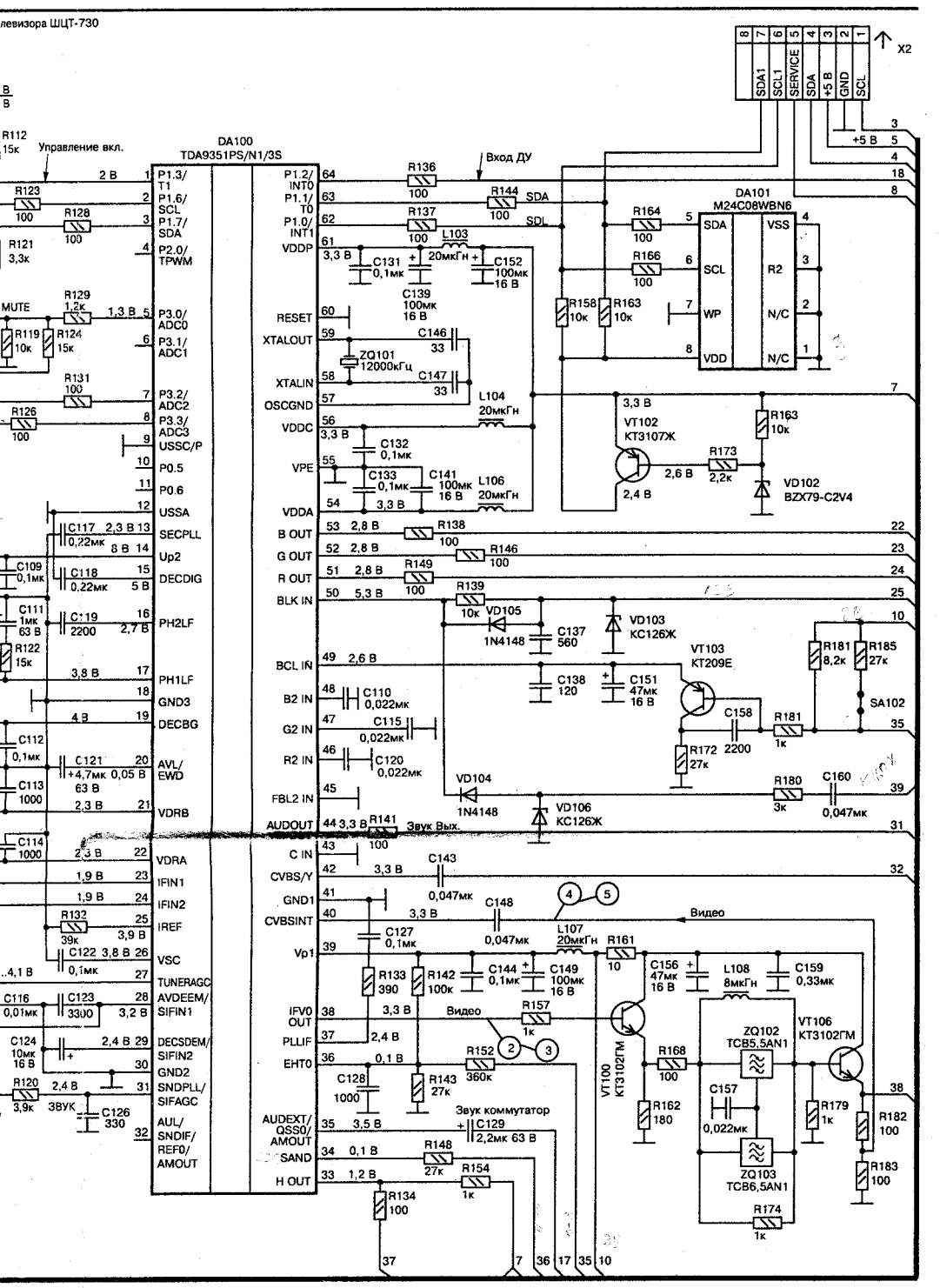
левизора ШЦТ-730
X2
SDA1
SCL1
SERVICE
SDA
+5 В
GND
SCL
Управление вкл.
DA100
TDA9351PS/N1/3S
Вход ДУ
DA101
M24C08WBN6
SDA
SCL
WP
VDD
VSS
R2
N/C
N/C
MUTE
RESET
XTALOUT
XTALIN
OSCGND
VDDC
VPE
VDDA
B OUT
G OUT
R OUT
BLK IN
BCL IN
B2 IN
G2 IN
R2 IN
FBL2 IN
AUDOUT
Звук Вых.
C IN
CVBS/Y
GND1
CVBSINT
Vp1
IFV0 OUT
PLLIF
EHT0
AUDEXT/ QSS0/ AMOUT
SAND
H OUT
Видео
Звук коммутатор
ZQ101 12000кГц
ZQ102 TCB5,5AN1
ZQ103 TCB6,5AN1
VT102 КТ3107Ж
VT103 КТ209Е
VT100 КТ3102ГМ
VT106 КТ3102ГМ
VD102 BZX79-C2V4
VD103 КС126Ж
VD104 1N4148
VD105 1N4148
VD106 КС126Ж
SA102

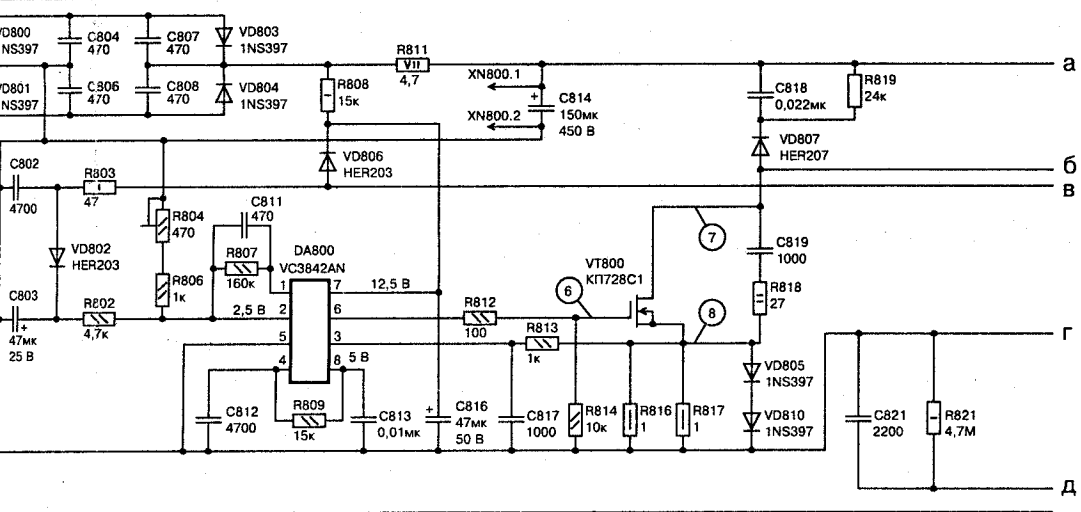
VD800 NS397
VD801 NS397
C804 470
C806 470
C807 470
C808 470
VD803 1NS397
VD804 1NS397
R808 15к
R811 4,7
XN800.1
XN800.2
C814 150мк 450 В
C818 0,022мк
R819 24к
VD807 HER207
VD806 HER203
C802 4700
R803 47
R804 470
R806 1к
C811 470
R807 160к
DA800 VC3842AN
VD802 HER203
C803 47мк 25 В
R802 4,7к
VT800 КП728С1
R812 100
R813 1к
C819 1000
R818 27
VD805 1NS397
VD810 1NS397
C812 4700
R809 15к
C813 0,01мк
C816 47мк 50 В
C817 1000
R814 10к
R816 1
R817 1
C821 2200
R821 4,7М
а
б
в
г
д

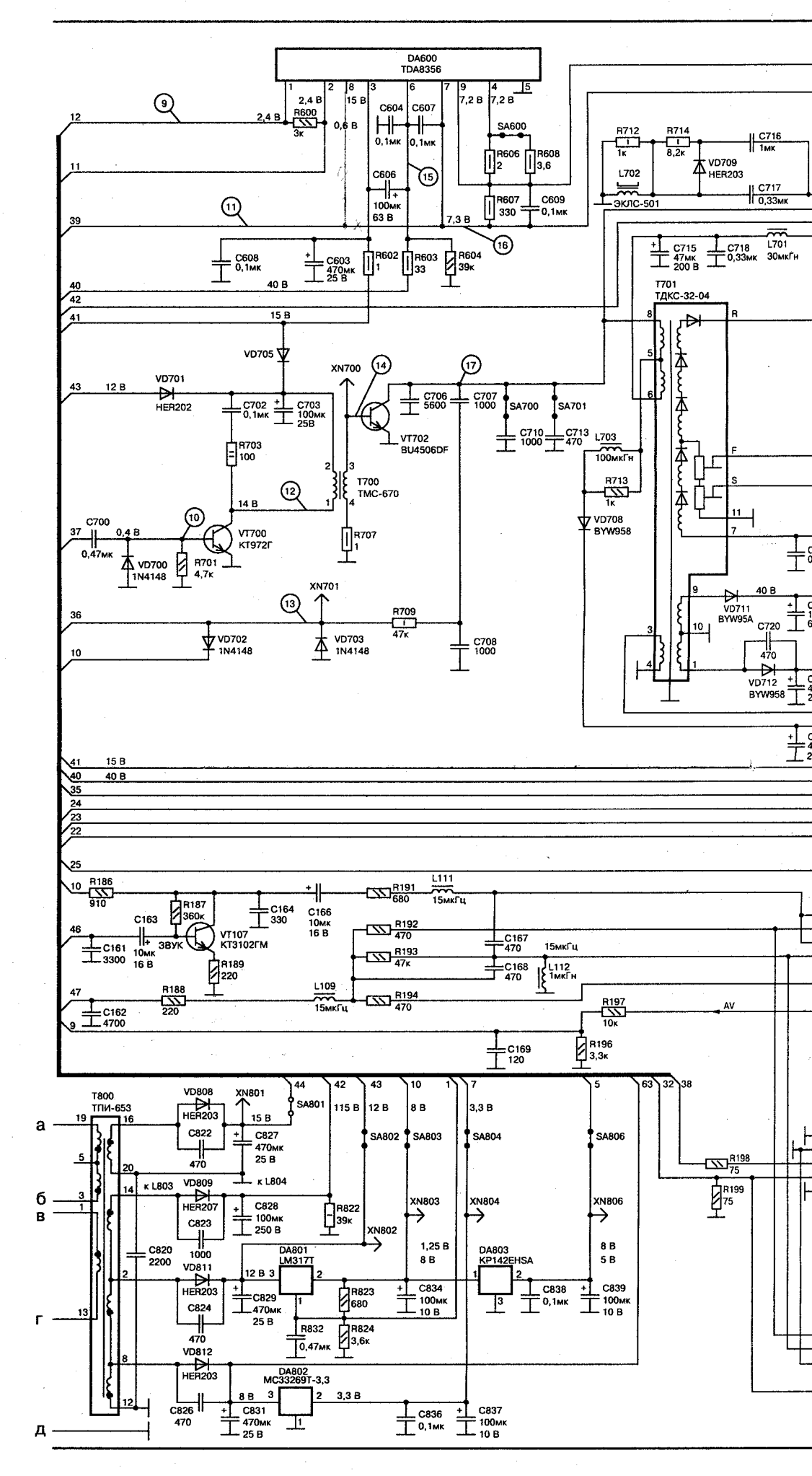
DA600
TDA8356
R600
3к
C604
0,1мк
C607
0,1мк
SA600
R606
2
R608
3,6
C606
100мк
63 В
R607
330
C609
0,1мк
R712
1к
R714
8,2к
C716
1мк
VD709
HER203
L702
ЭКЛС-501
C717
0,33мк
C608
0,1мк
C603
470мк
25 В
R602
1
R603
33
R604
39к
C715
47мк
200 В
C718
0,33мк
L701
30мкГн
T701
ТДКС-32-04
VD705
XN700
VD701
HER202
C702
0,1мк
C703
100мк
25В
C706
5600
C707
1000
SA700
SA701
C710
1000
C713
470
L703
100мкГн
R713
1к
VD708
BYW958
VT702
BU4506DF
R703
100
T700
TMC-670
R707
1
C700
0,47мк
VD700
1N4148
R701
4,7к
VT700
КТ972Г
XN701
R709
47к
VD702
1N4148
VD703
1N4148
C708
1000
VD711
BYW95A
C720
470
VD712
BYW958
R186
910
R187
360к
C163
10мк
16 В
C164
330
C166
10мк
16 В
R191
680
L111
15мкГц
C161
3300
VT107
КТ3102ГМ
ЗВУК
R189
220
R192
470
R193
47к
C167
470
C168
470
L112
1мкГн
R188
220
L109
15мкГц
R194
470
C162
4700
R197
10к
AV
C169
120
R196
3,3к
T800
ТПИ-653
VD808
HER203
C822
470
XN801
SA801
C827
470мк
25 В
к L803
к L804
VD809
HER207
C823
1000
C828
100мк
250 В
R822
39к
XN802
XN803
XN804
XN806
C820
2200
VD811
HER203
C824
470
DA801
LM317T
C829
470мк
25 В
R823
680
C834
100мк
10 В
R832
0,47мк
R824
3,6к
DA803
КР142ЕНSA
C838
0,1мк
C839
100мк
10 В
VD812
HER203
DA802
MC33269T-3,3
C826
470
C831
470мк
25 В
C836
0,1мк
C837
100мк
10 В
R198
75
R199
75

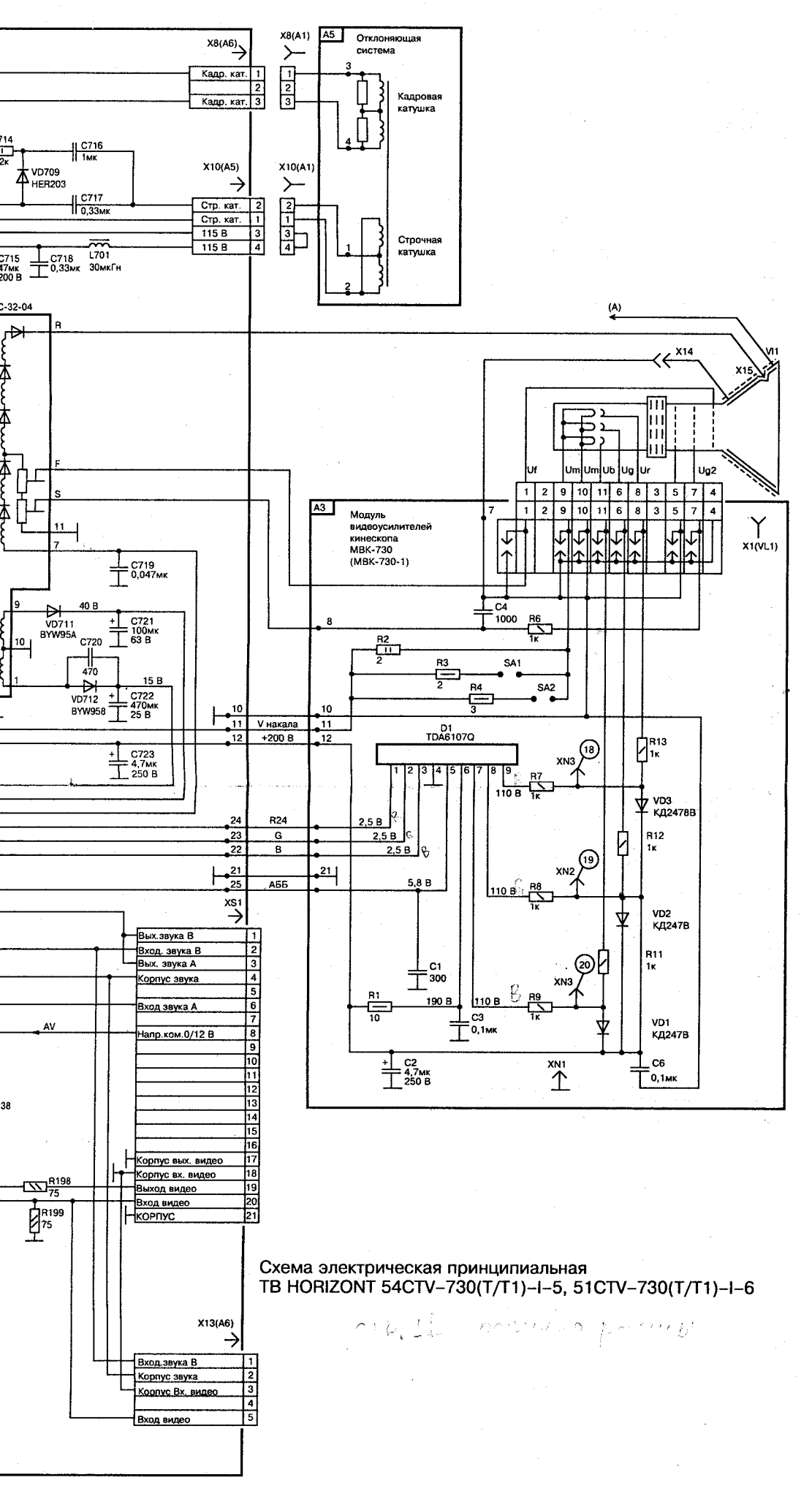

Схема электрическая принципиальная
ТВ HORIZONT 54CTV-730(T/T1)-I-5, 51CTV-730(T/T1)-I-6