OTVC Samsung CX6839BW, CX6839BN
chassis Z70
Zasilacz + odchylanie

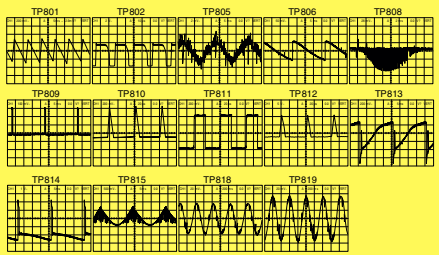

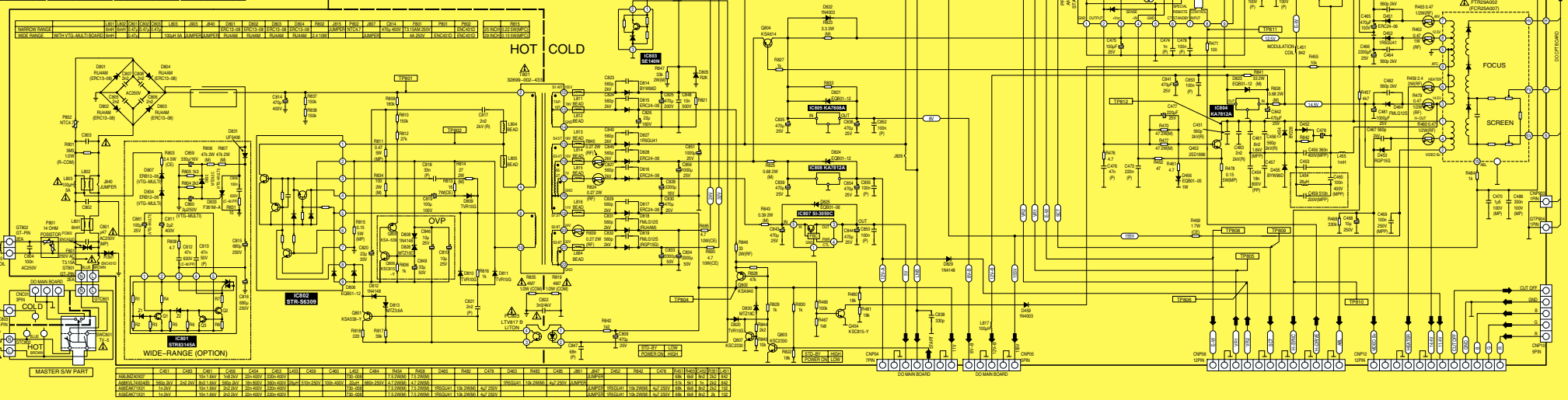

| | | |