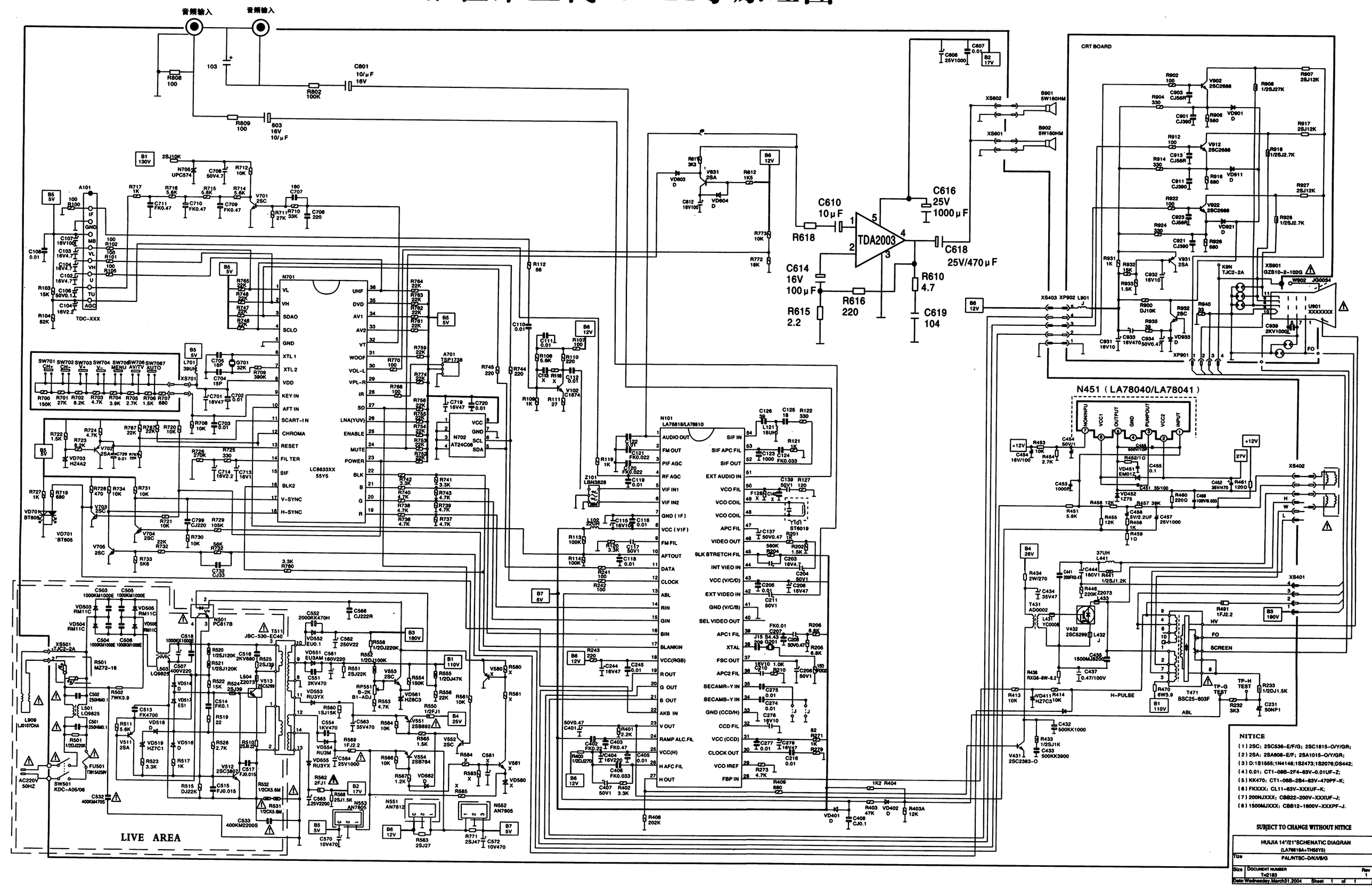汇佳第五代14—21寸原理图