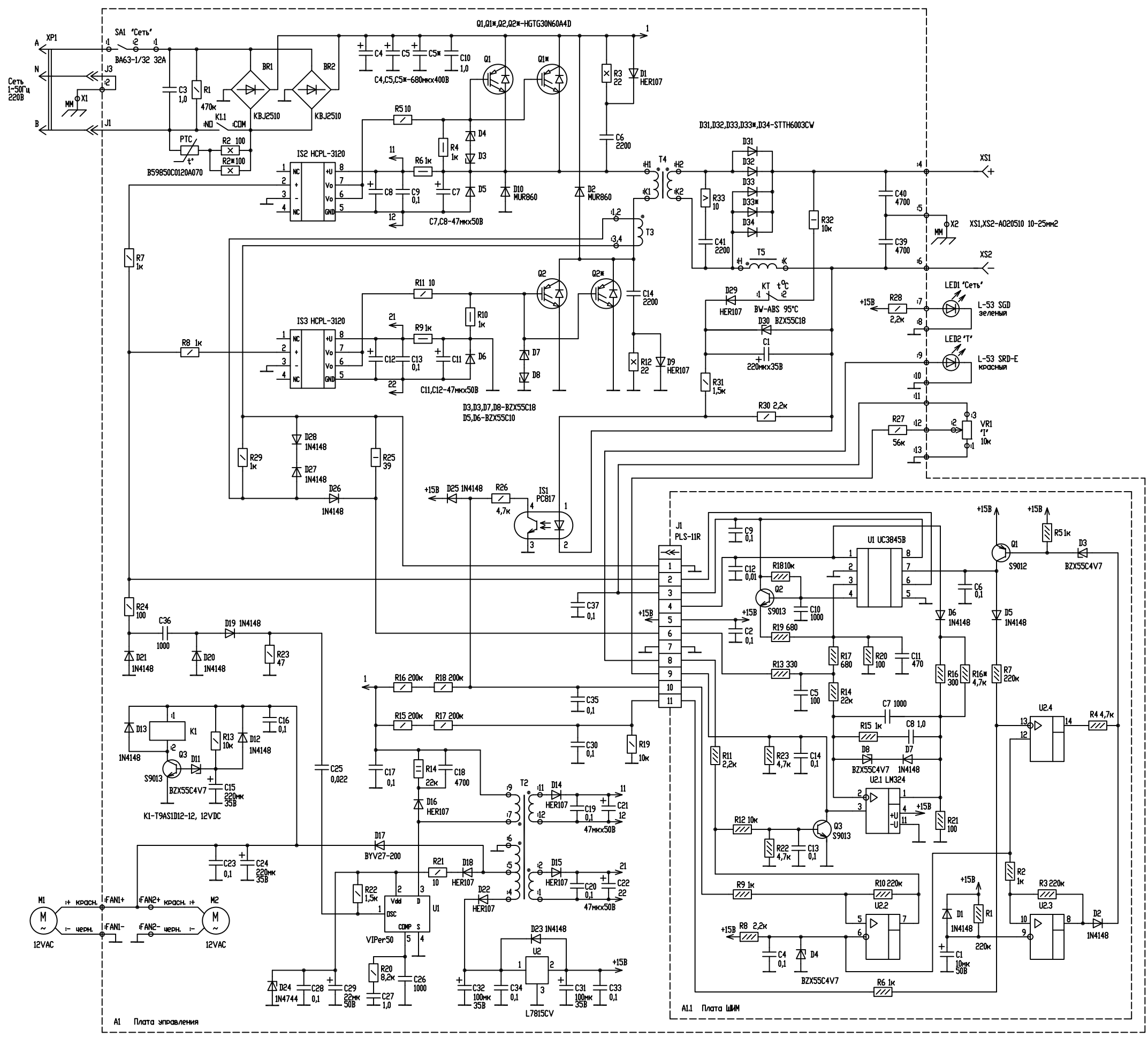Схема электрическая принципиальная выпрямителя ВД-200 "Ресанта"