http://www.jdwxwz.com/?fromuser=乖乖狗

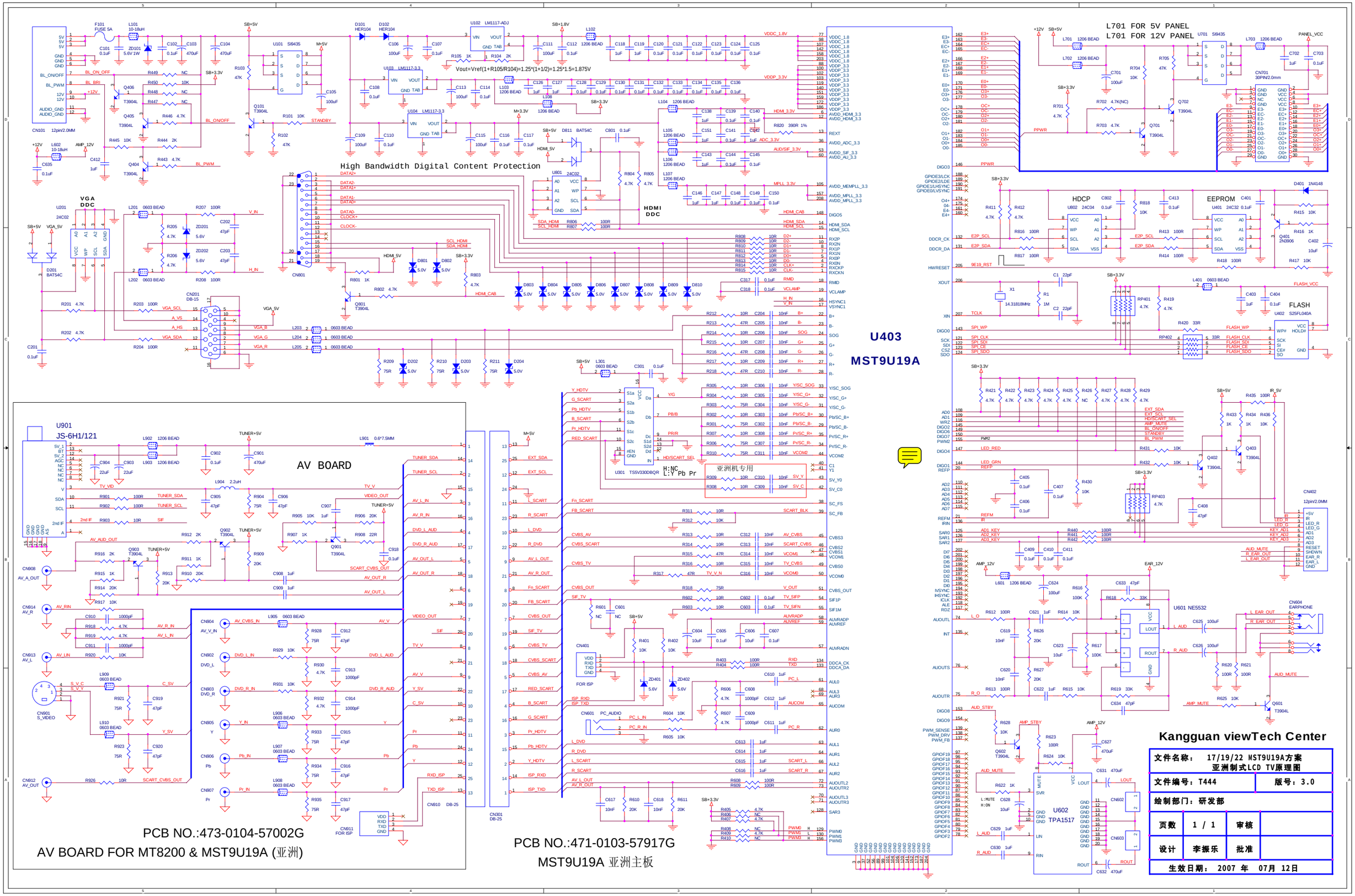

家电维修资料网，免费下载各种维修资料