A1
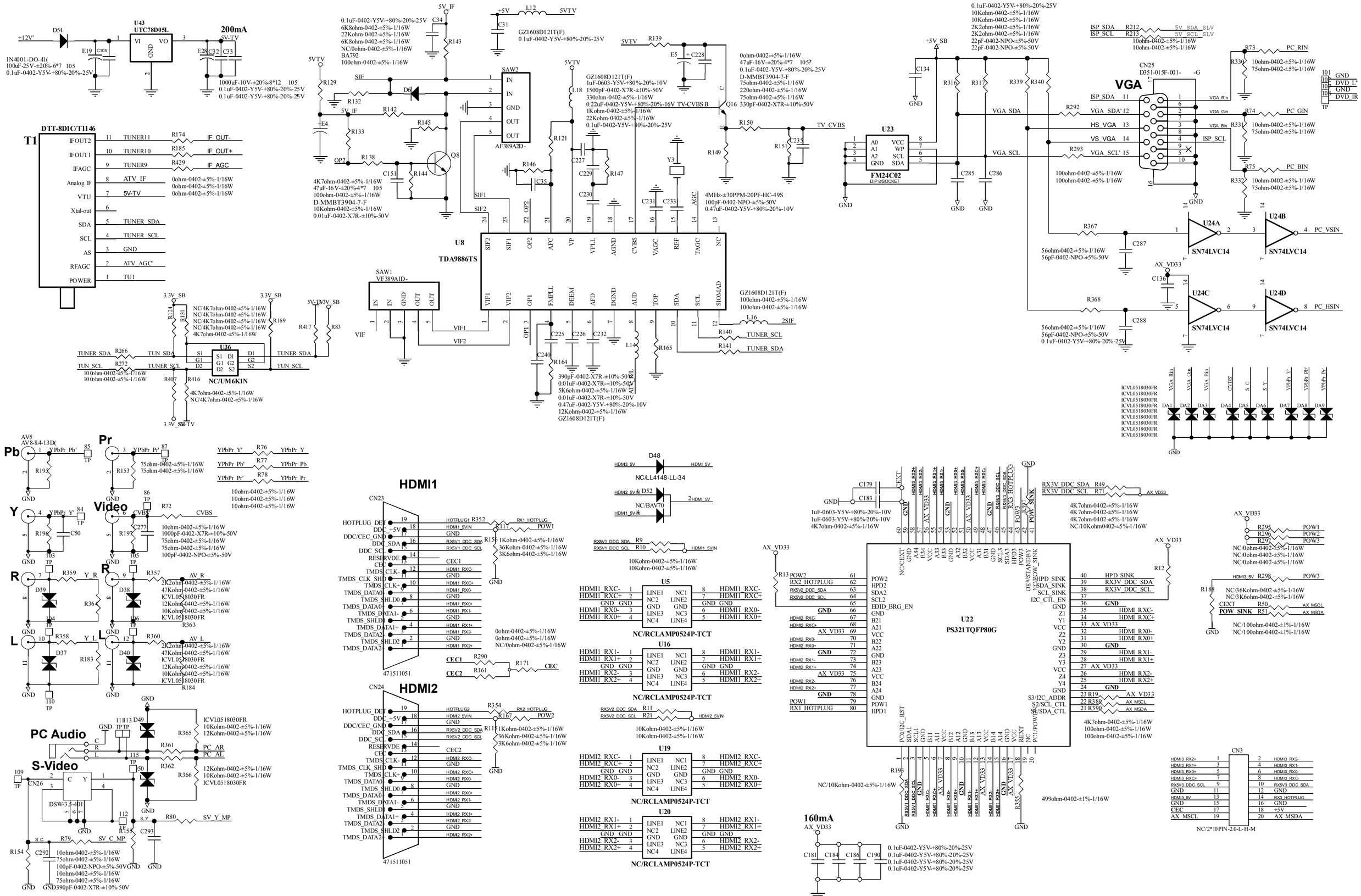
Шасси цветного телевизора TR916B