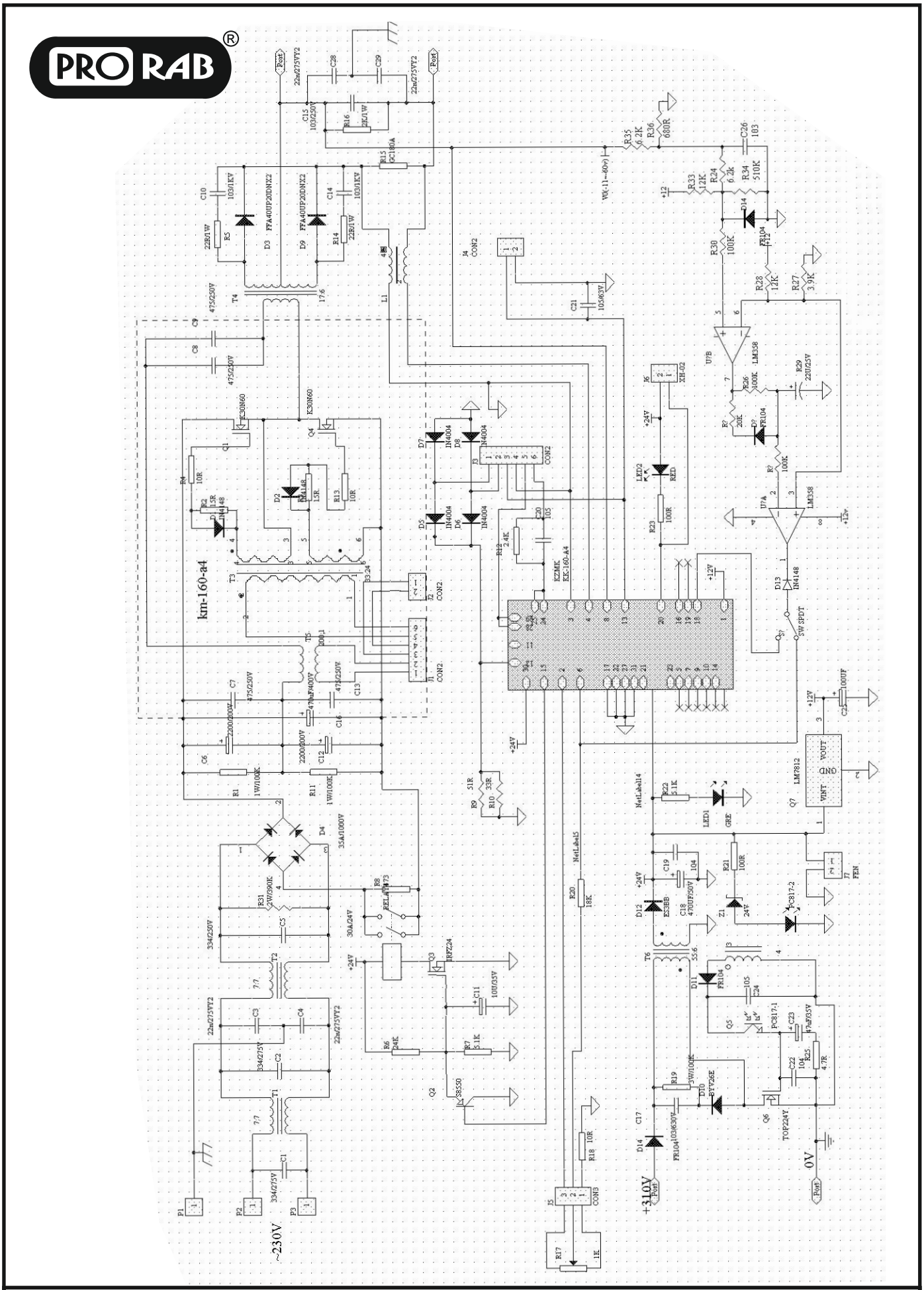

Сварочный аппарат FORWARD 200 IN
Электросхема