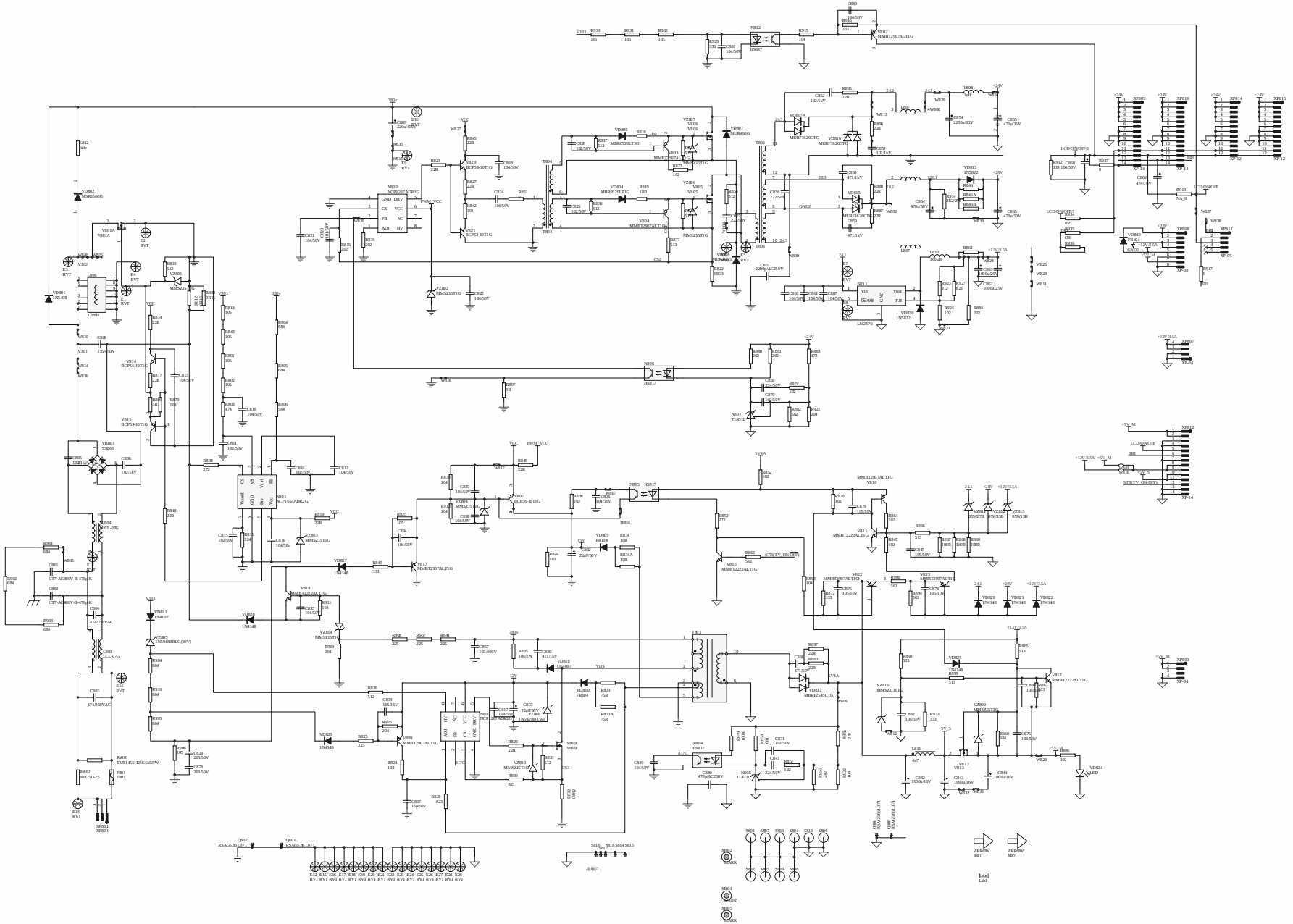

海信液晶TLM4236P（968）系列电源电路原理图