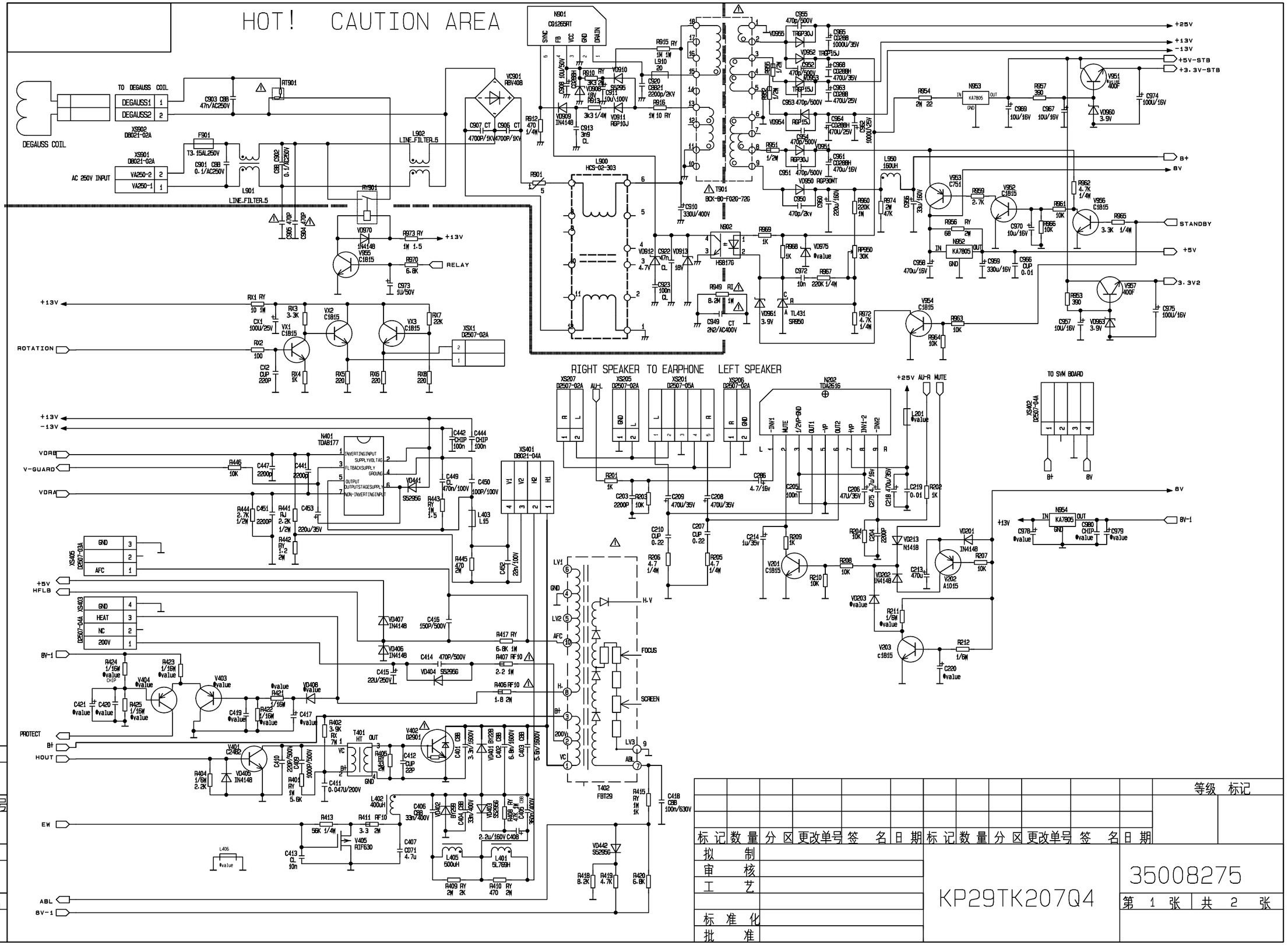

PDF 文件以 "PDF 制作工厂" 试用版创建 http://www.fineprint.com

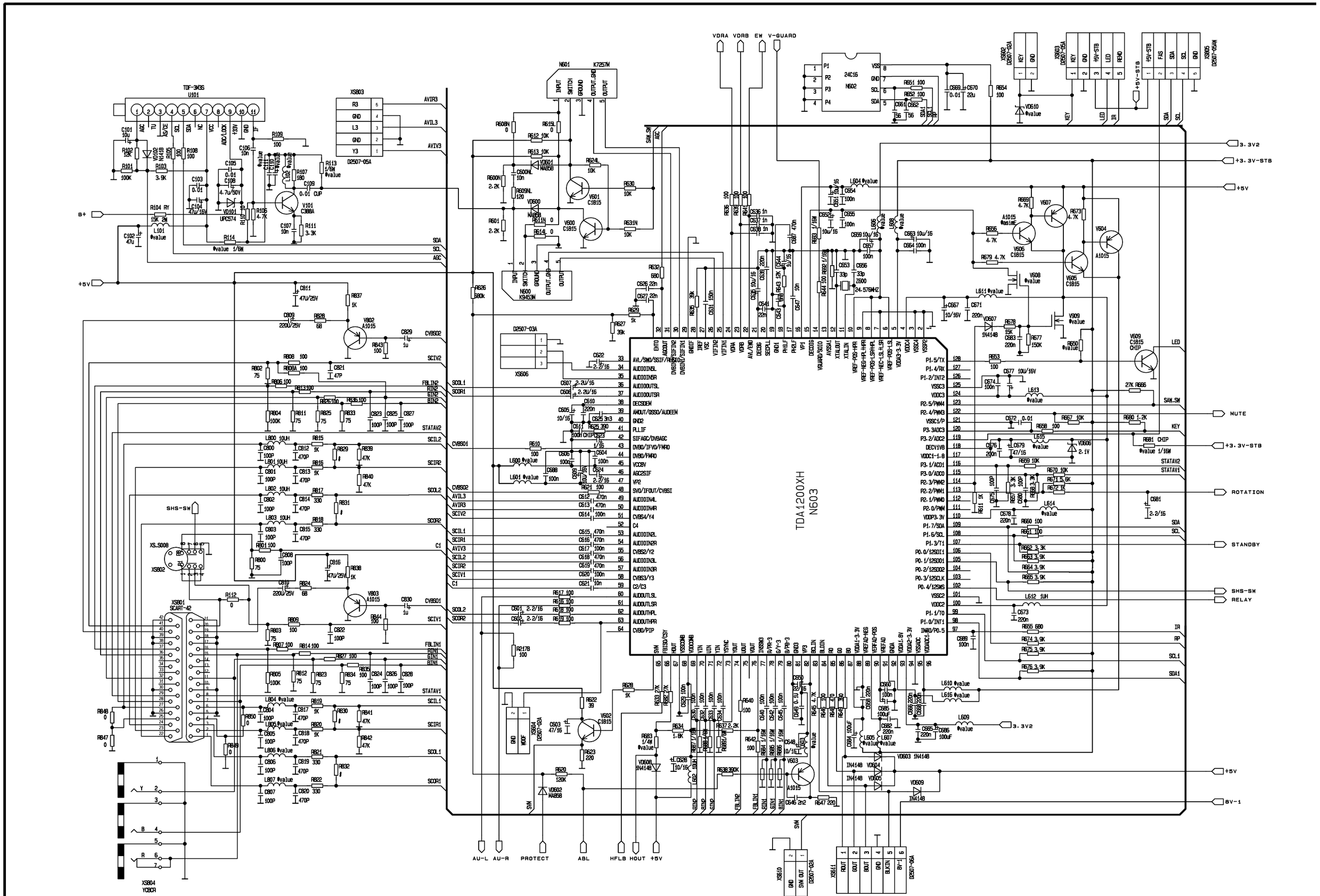

PDF 文件以 "PDF 制作工厂" 试用版创建 http://www.fineprint.com