Platinenabbildungen und Schaltpläne / Layout of the PCBs and Circuit Diagrams DIGI 100

Netz-Chassis / Mains Chassis

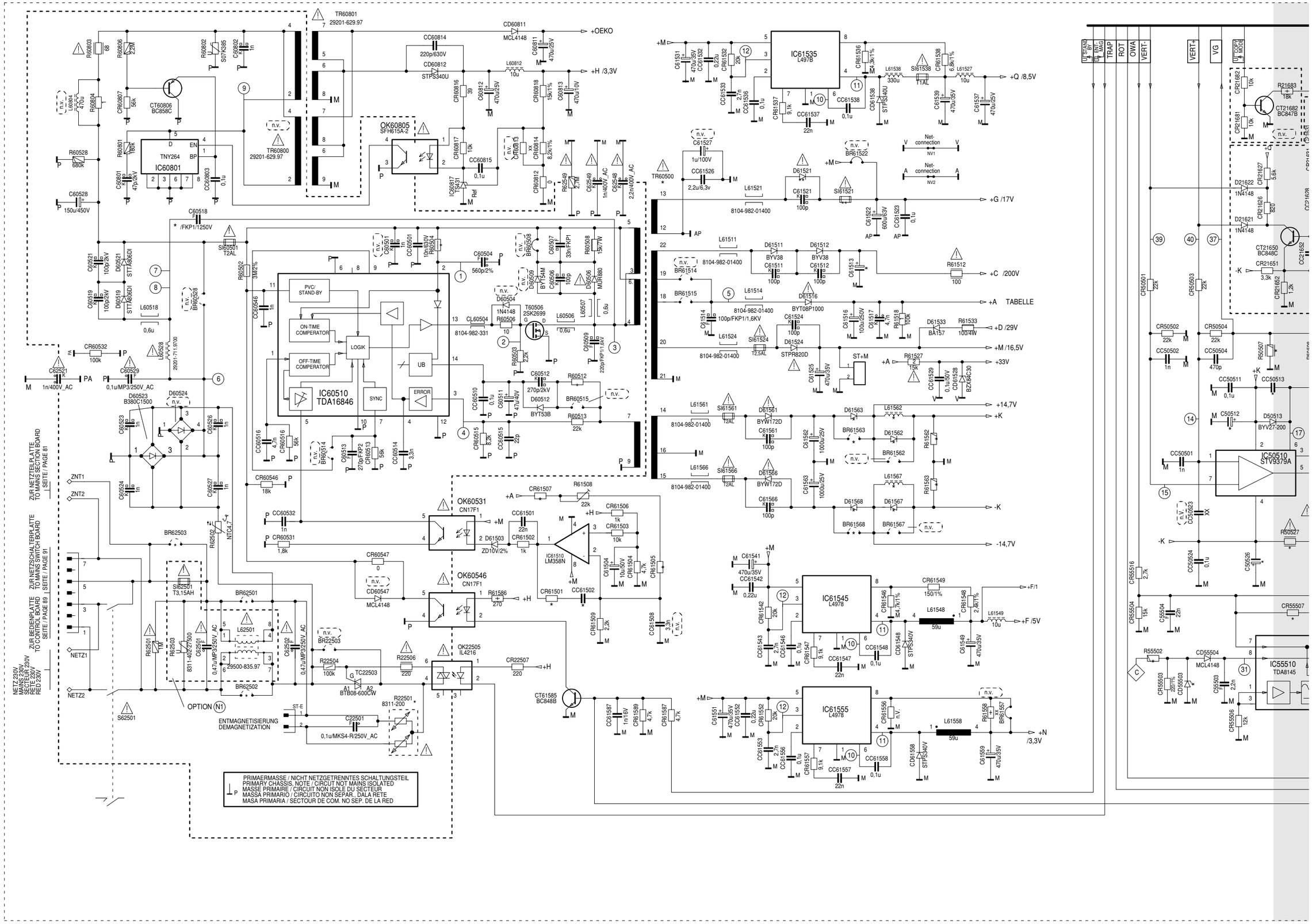

Platinenabbildungen und Schaltpläne / Layout of the PCBs and Circuit Diagrams DIGI 100
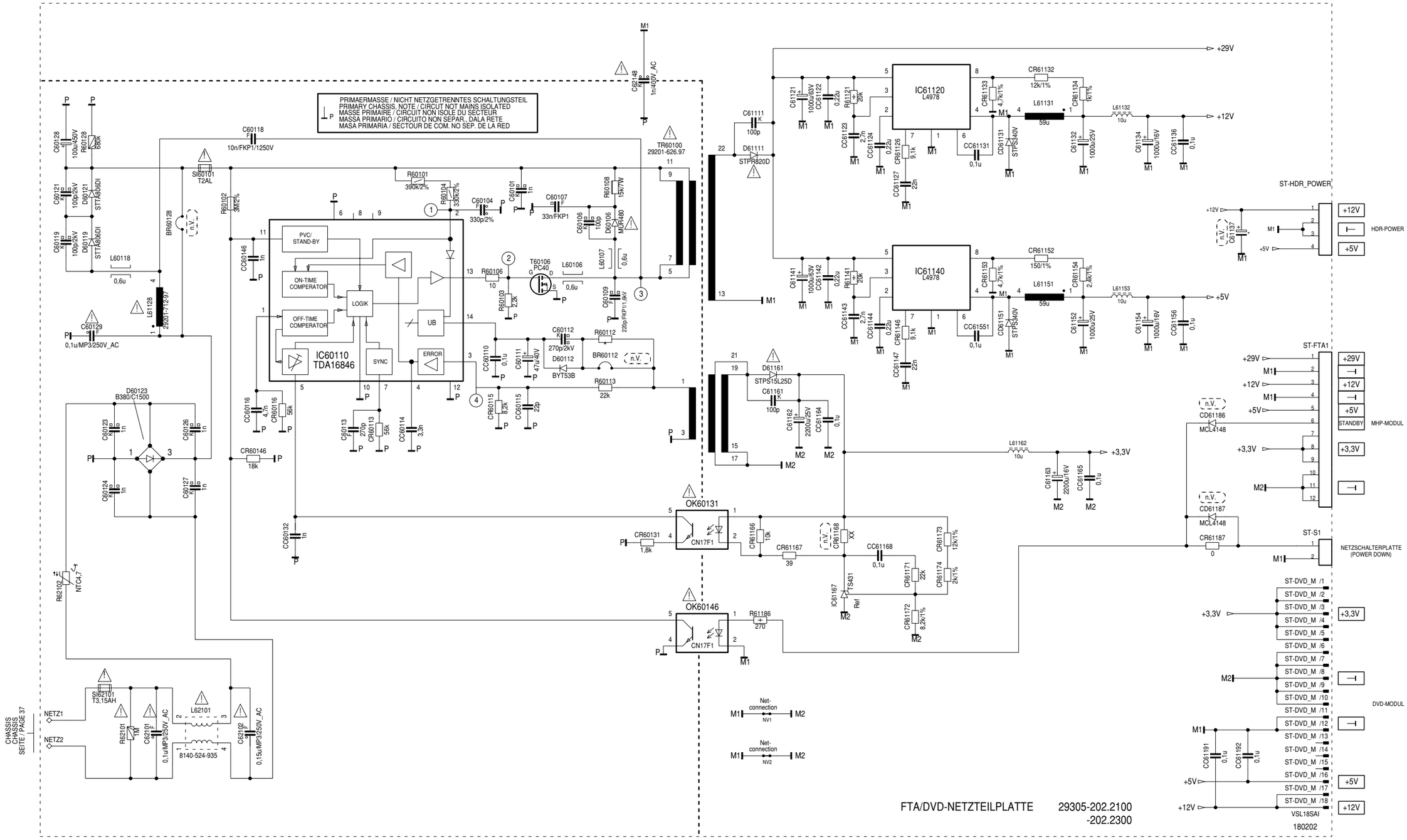
Netzteilplatte / Mains Section Board 293052022100