Procedura naprawy zasilacza OTVC Philips chassis G110

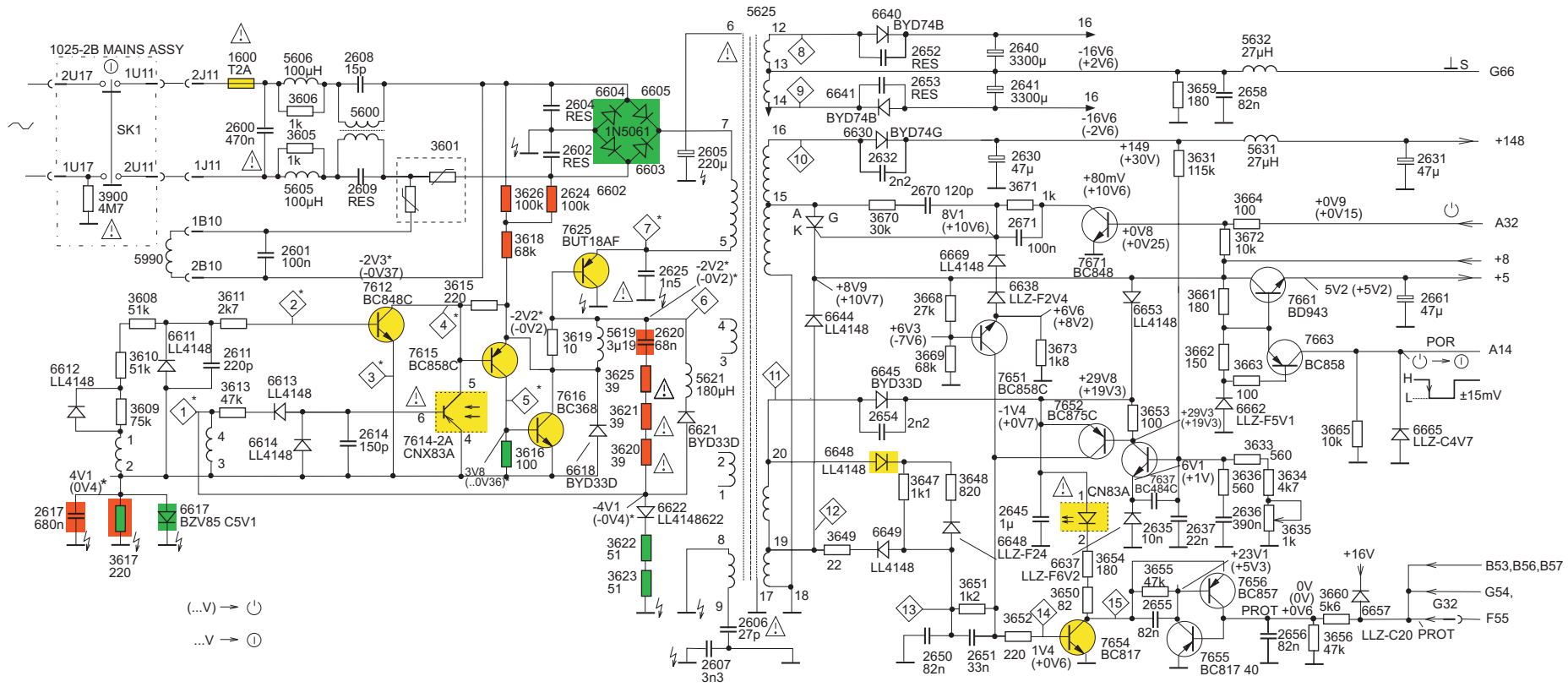

Schemat zasilacza OTVC Philips chassis G110.
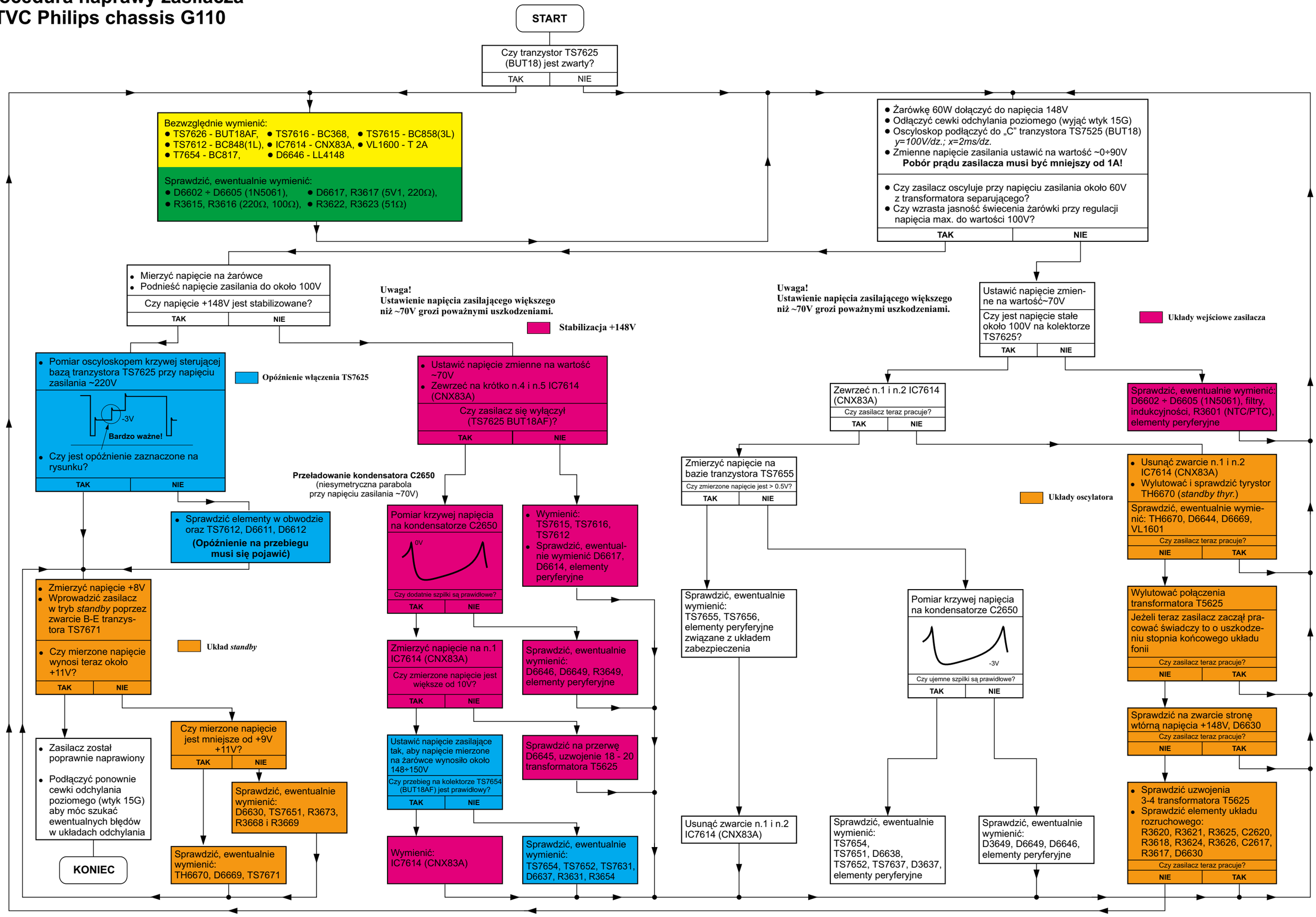
Procedura naprawy zasilacza OTVC Philips chassis G110