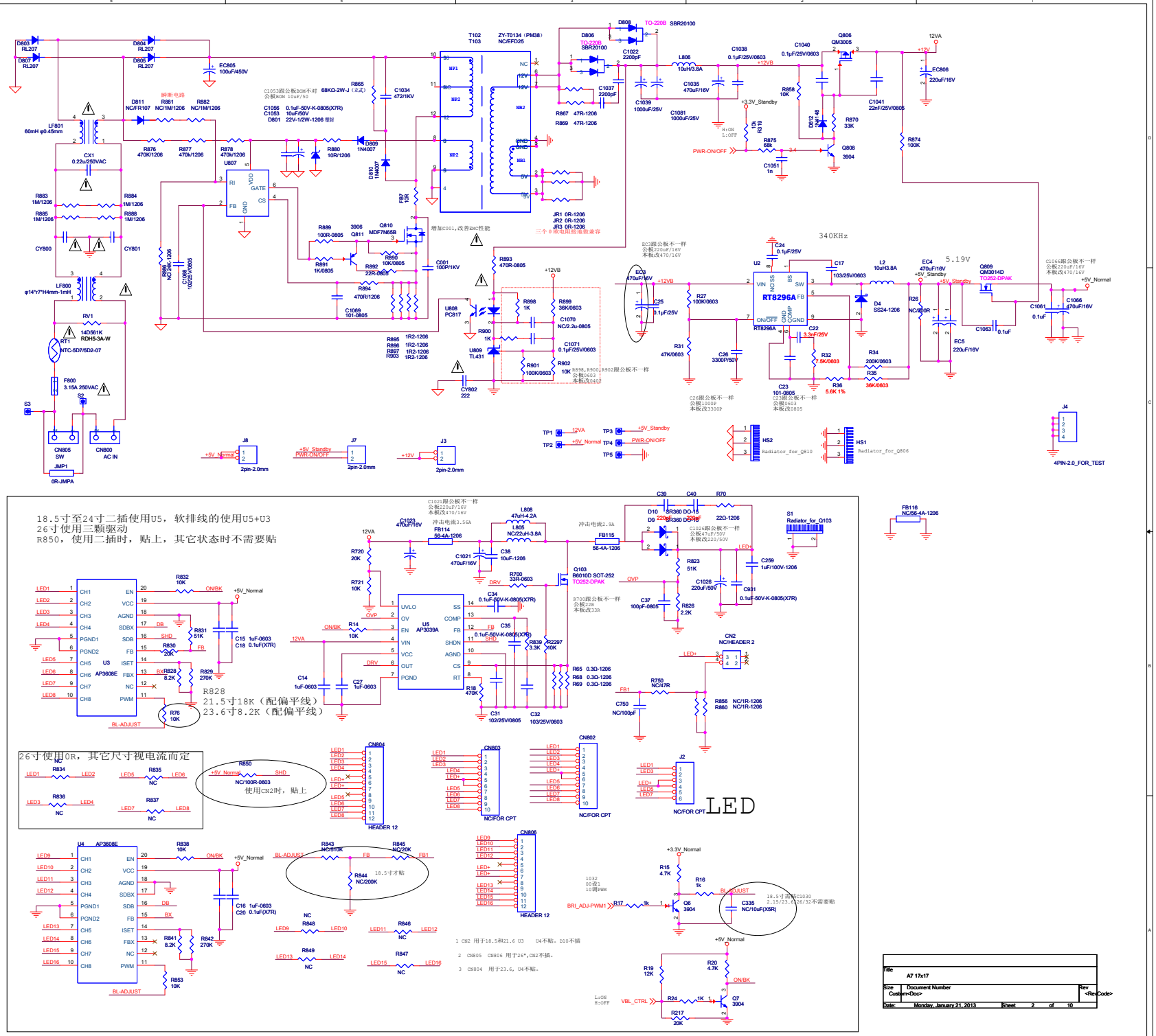
18.5寸至24寸二插使用U5，软排线的使用U5+U3
26寸使用三颗驱动
R850，使用二插时，贴上，其它状态时不需要贴
R828
21.5寸18K（配偏平线）
23.6寸8.2K（配偏平线）
26寸使用0R，其它尺寸视电流而定
使用CN2时，贴上
LED
340KHz
5.19V
RT8296A
AP3608E
AP3039A
B6010D SOT-252
SBR20100
ZY-T0134（PM38）
NC/EFD25
RT8296A
U4
U5
U3
U2
Q103
Q806
Q808
Q809
Q810
U807
U809
U808
T102
T103
CN804
CN803
CN802
CN805
CN2
J2
J4
J7
J8
J3
HS1
HS2
S1
S3
S2
TP1
TP2
TP3
TP4
TP5
PWR-ON/OFF
+5V_Normal
+5V_Standby
+12V
12VA
BL-ADJUST
ON/BK
OVP
DRV
FB
SHD
LED+
HEADER 12
NC/FOR CPT
NC/HEADER 2
4PIN-2.0_FOR_TEST
Radiator_for_Q810
Radiator_for_Q806
0R-JMPA
JMP1
CN805 SW
CN800 AC IN
LF801 60mH φ0.45mm
LF800 φ14*7*H4mm-1mH
RV1 14D561K
RT1 NTC-5D7/5D2-07
F800 3.15A 250VAC
CX1 0.22u/250VAC
EC805 100uF/450V
EC806 220uF/16V
EC3 470uF/16V
EC4 470uF/16V
EC5 220uF/16V
C1066 470uF/16V
C1023 470uF/16V
C1021 470uF/16V
C38 10uF-1206
C1026 220uF/50V
C931 0.1uF-50V-K-0805(X7R)
C259 1uF/100V-1206
C1061 0.1uF
C1063 0.1uF
C1051 1n
C1081 1000uF/25V
C1035 470uF/16V
C1039 1000uF/25V
C1038 0.1uF/25V/0603
C1040 0.1uF/25V/0603
C1041 22nF/25V/0805
C1022 2200pF
C1037 2200pF
C1034 472/1KV
C001 100P/1KV
C1070 NC/2.2u-0805
C1071 0.1uF/25V/0603
C1069 101-0805
C1008 1000P/1KV
C1009 NC/560K-1206
C1053跟公板BOM不对 公板BOM 10uF/50
C1053跟公板不一样 公板220uF/16V 本板改470/16V
C1066跟公板不一样 公板220uF/16V 本板改470/16V
C1024跟公板不一样 公板47uF/50V 本板改220/50V
C26跟公板不一样 公板1000P 本板改3300P
C21跟公板不一样 公板0603 本板改0805
R700跟公板不一样 公板22R 本板改33R
R898,R900,R902跟公板不一样 公板0603 本板改0402
BC3跟公板不一样 公板220uF/16V 本板改470/16V
增加C001,改善EMC性能
三个0欧电阻接地做兼容
冲击电流3.56A
冲击电流2.9A
FB114 56-4A-1206
FB115 56-4A-1206
FB116 NC/56-4A-1206
L808 47uH-4.2A
L805 NC/22uH-3.8A
L806 10uH/3.8A
L2 10uH/3.8A
L801 60mH φ0.45mm
L800 φ14*7*H4mm-1mH
D808 TO-220B SBR20100
D806 TO-220B SBR20100
D803 RL207
D804 RL207
D805 RL207
D807 RL207
D811 NC/FR107
D809 1N4007
D810 1N4007
D4 SS24-1206
D12 SS14B
D10 SR360 DO-15
D9 SR360 DO-15
R865 68KΩ-2W-J（定式）
R867 47R-1206
R869 47R-1206
R881 NC/1M/1206
R882 NC/1M/1206
R876 470K/1206
R877 470K/1206
R878 470K/1206
R880 10R/1206
R889 100R-0805
R891 1K/0805
R892 22R-0805
R890 10K/0805
R894 470R/1206
R893 470R-0805
R898 1K
R899 36K/0603
R900 1K
R901 100K/0603
R902 10K
R895 1R2-1206
R896 1R2-1206
R897 1R2-1206
R903 1R2-1206
R883 1M/1206
R884 1M/1206
R885 1M/1206
R888 1M/1206
R858 10K
R870 33K
R874 100K
R875 68k
R719 10k
R720 20K
R721 10K
R832 10K
R831 51K
R830 20K
R828 8.2K
R829 270K
R76 10K
R14 10K
R700 33R-0603
R823 51K
R826 2.2K
R27 100K/0603
R31 47K/0603
R32 7.5K/0603
R34 200K/0603
R35 36K/0603
R36 5.6K 1%
R26 NC/220R
R750 NC/47R
R856 NC/1R-1206
R860 NC/1R-1206
R65 0.3Ω-1206
R68 0.3Ω-1206
R69 0.3Ω-1206
R839 3.3K
R2297 40K
R18 470K
C15 1uF-0603
C18 0.1uF(X7R)
C14 1uF-0603
C27 1uF-0603
C34 0.1uF-50V-K-0805(X7R)
C35 0.1uF-50V-K-0805(X7R)
C31 102/25V/0805
C32 103/25V/0603
C37 100pF-0805
C750 NC/100pF
C22 3.3nF/25V
C23 101-0805
C25 0.1uF/25V
C24 0.1uF/25V
C17 103/25V/0603
C39 22Ω-1206
C40 22Ω-1206
R834 NC
R835 NC
R836 NC
R837 NC
R850 NC/100R-0603
R838 10K
R841 8.2K
R842 270K
R853 10K
C16 1uF-0603
C20 0.1uF(X7R)
R843 NC/510K
R844 NC/200K
R845 NC/20K
R848 NC
R849 NC
R846 NC
R847 NC
R15 4.7K
R16 1k
R17 1k
Q6 3904
C335 NC/10uF(X5R)
18.5寸贴
18.5寸贴NC1030 2.15/23.6/26/32不需要贴
1032 00设1 10调PWM
BRI_ADJ-PWM1
VBL_CTRL
R19 12K
R20 4.7K
R24 1K
R217 20K
Q7 3904
1 CN2 用于18.5和21.6 U3 U4不贴。D10不插
2 CN805 CN806 用于26",CN2不插。
3 CN804 用于23.6, U4不贴。
Title A7 17x17
Size Custom
Document Number <Doc>
Rev <RevCode>
Date: Monday, January 21, 2013
Sheet 2 of 10