IDC

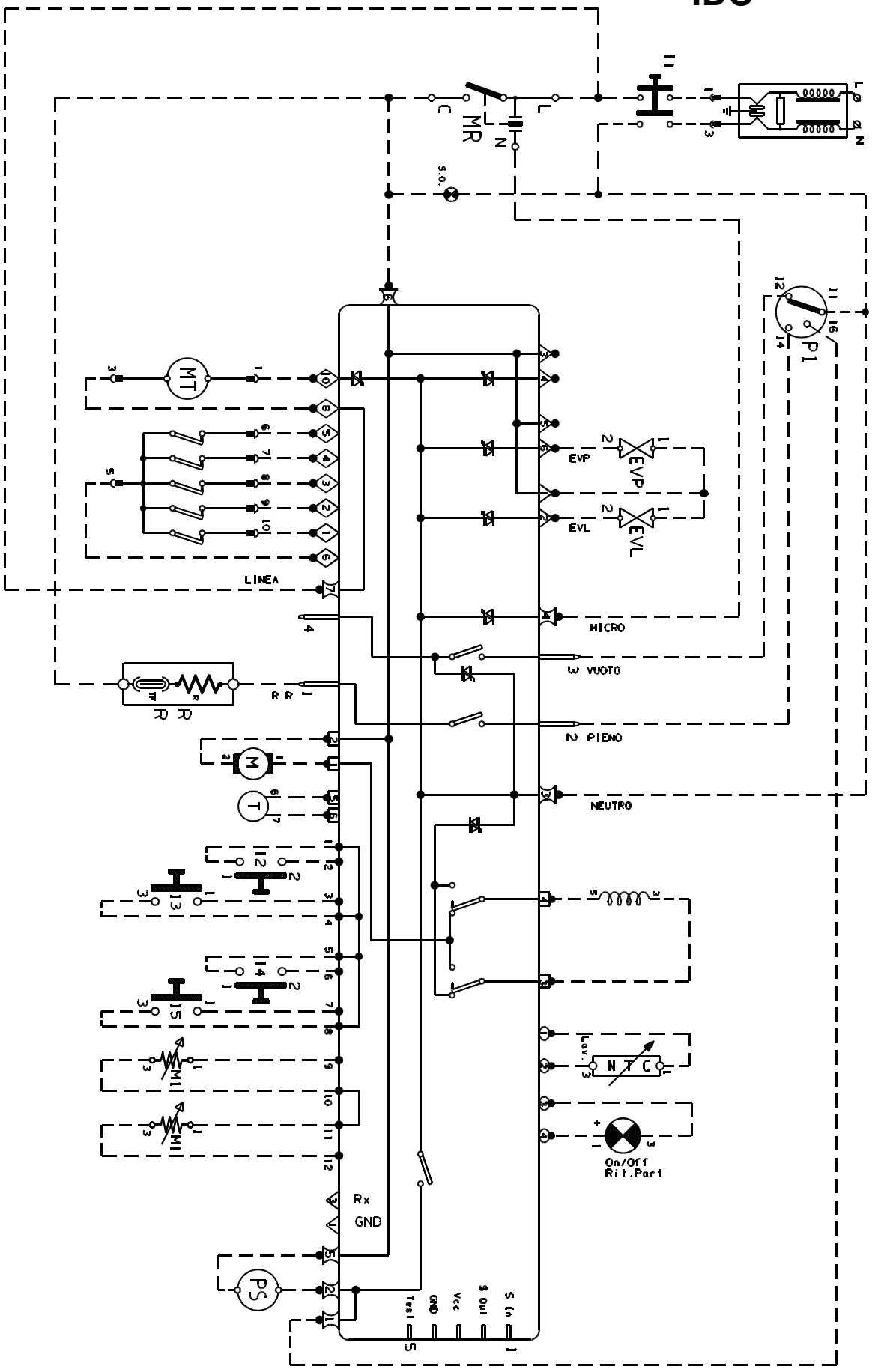

MR
S.O.
MT
LINEA
EVP
EVL
MICRO
VUOTO
PIENO
NEUTRO
P1
R R
M
T
M1
N T C
On/Off
Rit.Part
Rx
GND
PS
Test
GND
Vcc
S Out
S In