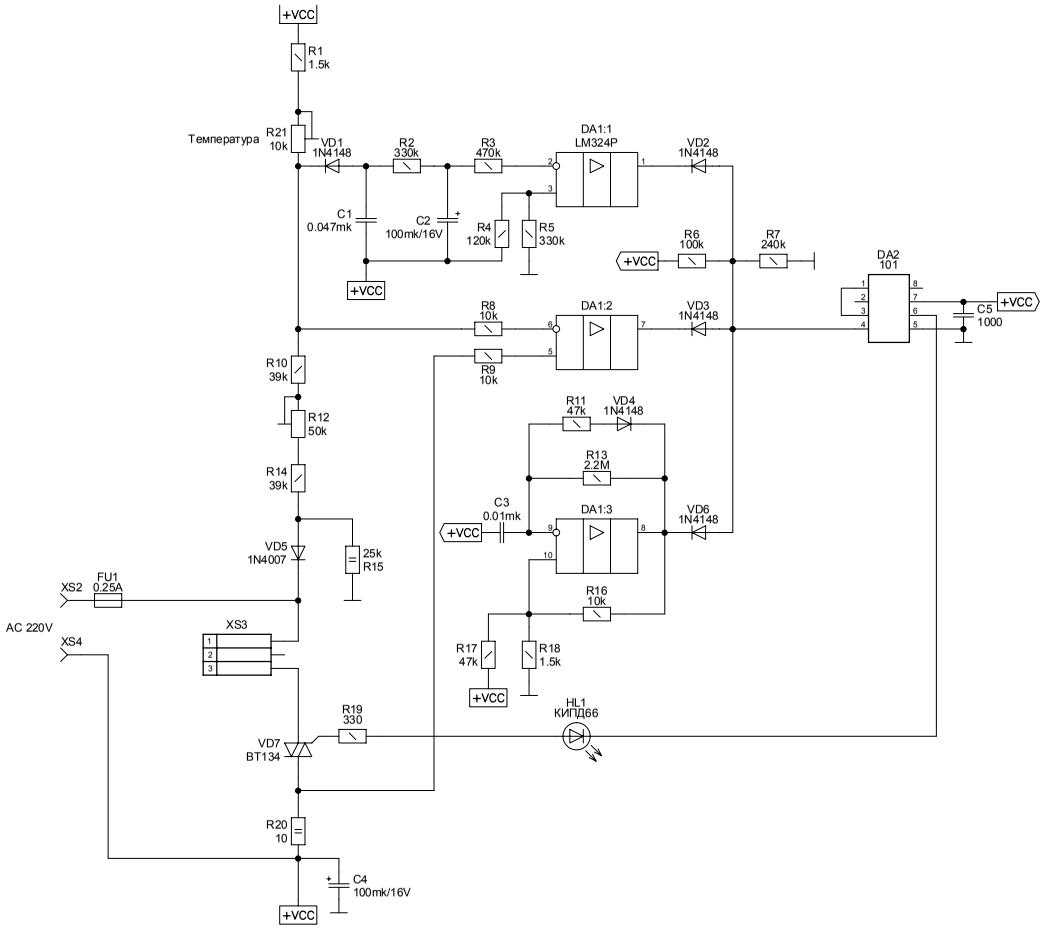
+VCC
R1
1.5k
Температура
R21
10k
VD1
1N4148
R2
330k
R3
470k
DA1:1
LM324P
VD2
1N4148
C1
0.047mk
C2
100mk/16V
R4
120k
R5
330k
R6
100k
R7
240k
DA2
101
C5
1000
R8
10k
DA1:2
VD3
1N4148
R9
10k
R10
39k
R12
50k
R14
39k
R11
47k
VD4
1N4148
R13
2.2M
C3
0.01mk
DA1:3
VD6
1N4148
VD5
1N4007
25k
R15
XS2
FU1
0.25A
AC 220V
XS4
XS3
R16
10k
R17
47k
R18
1.5k
HL1
КИПД66
R19
330
VD7
BT134
R20
10
C4
100mk/16V