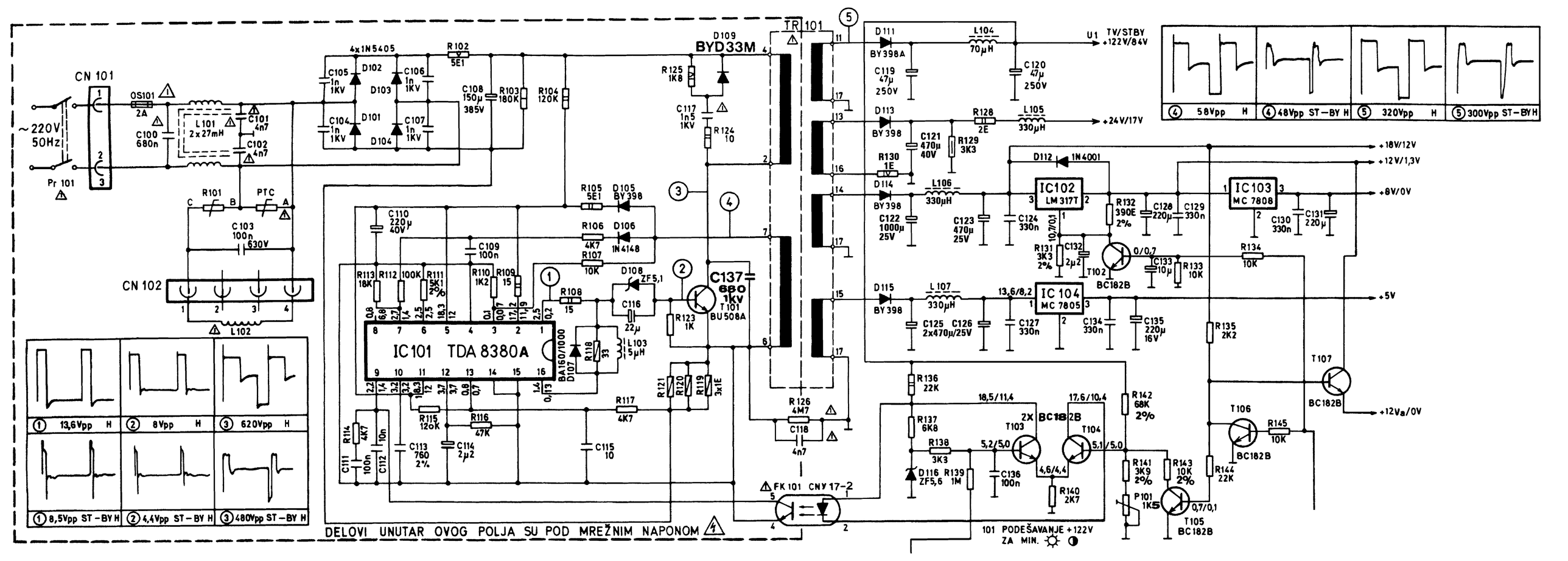
CN 101
~220V 50Hz
Pr 101
OS101 2A
C100 680n
L101 2x27mH
C101 4n7
C102 4n7
4x1N5405
C105 1n 1KV
C106 1n 1KV
C104 1n 1KV
C107 1n 1KV
D102
D103
D101
D104
R102 5E1
C108 150µ 385V
R103 180K
R104 120K
D109 BYD33M
R125 1K8
C117 1n5 1KV
R124 10
TR 101
R101
PTC
C103 100n 630V
CN 102
L102
R105 5E1
D105 BY398
R106 4K7
D106 1N4148
R107 10K
C110 220µ 40V
C109 100n
R113 18K
R112 100K
R111 5K1 2%
R110 1K2
R109 15
R108 15
D108 ZF5,1
C116 22µ
C137 680 1kV
T101 BU508A
R123 1K
IC101 TDA 8380A
R118 33
L103 5µH
BA160/1000 D107
R121
R120
R119 3x1E
R117 4K7
R115 120K
R116 47K
C113 760 2%
C114 2µ2
C115 10
R114 4K7
C111 100n
C112 10n
R126 4M7
C118 4n7
FK 101 CNY 17-2
D111 BY398A
L104 70µH
C119 47µ 250V
C120 47µ 250V
U1 TV/STBY +122V/84V
D113 BY398
R128 2E
L105 330µH
C121 470µ 40V
R129 3K3
+24V/17V
R130 1E
D114 BY398
L106 330µH
C122 1000µ 25V
C123 470µ 25V
D112 1N4001
IC102 LM 317T
C124 330n
R132 390E 2%
C128 220µ
C129 330n
IC103 MC 7808
C130 330n
C131 220µ
R131 3K3 2%
C132 2µ2
T102 BC182B
C133 10µ
R133 10K
R134 10K
+18V/12V
+12V/1,3V
+8V/0V
D115 BY398
L107 330µH
C125 C126 2x470µ/25V
C127 330n
IC 104 MC 7805
C134 330n
C135 220µ 16V
+5V
R135 2K2
T107 BC182B
+12Va/0V
R136 22K
R137 6K8
R138 3K3
D116 ZF5,6
R139 1M
C136 100n
T103 2X BC182B
T104
R140 2K7
R142 68K 2%
R141 3K9 2%
R143 10K 2%
P101 1K5
T105 BC182B
T106 BC182B
R145 10K
R144 22K
101 PODEŠAVANJE +122V ZA MIN.
DELOVI UNUTAR OVOG POLJA SU POD MREŽNIM NAPONOM
④ 58Vpp H
④ 48Vpp ST-BY H
⑤ 320Vpp H
⑤ 300Vpp ST-BY H
① 13,6Vpp H
② 8Vpp H
③ 620Vpp H
① 8,5Vpp ST-BY H
② 4,4Vpp ST-BY H
③ 480Vpp ST-BY H