	VOLTAGE	BOTONERA		CONDENSADOR		MOTOR
SLID	220V–230V–240V~50Hz	64000330	–	62000050	5.5uF 400V	64800280
	220V~60Hz	64000330	–	62000060	4uF 400V	64800280
	110V~60Hz	64000880	–	62000065	16uF 250V	64800315
MECH	220V–230V–240V~50Hz	64000945	20600945	62000050	5.5uF 400V	64800280
	220V~60Hz	64000945	20600945	62000060	4uF 400V	64800280
	110V~60Hz	64000950	20600945	62000065	16uF 250V	64800315
NEBLIA	220V–230V–240V~50Hz	64000935	20600955	62000050	5.5uF 400V	64800280
	220V~60Hz	64000935	20600955	62000060	4uF 400V	64800280
	110V~60Hz	64000940	20600955	62000065	16uF 250V	64800315
ELEC	220V–230V–240V~50Hz	64000955	20600950	62000050	5.5uF 400V	64800280
	220V~60Hz	64000955	20600950	62000060	4uF 400V	64800280
	110V~60Hz	64000960	20600950	62000065	16uF 250V	64800315

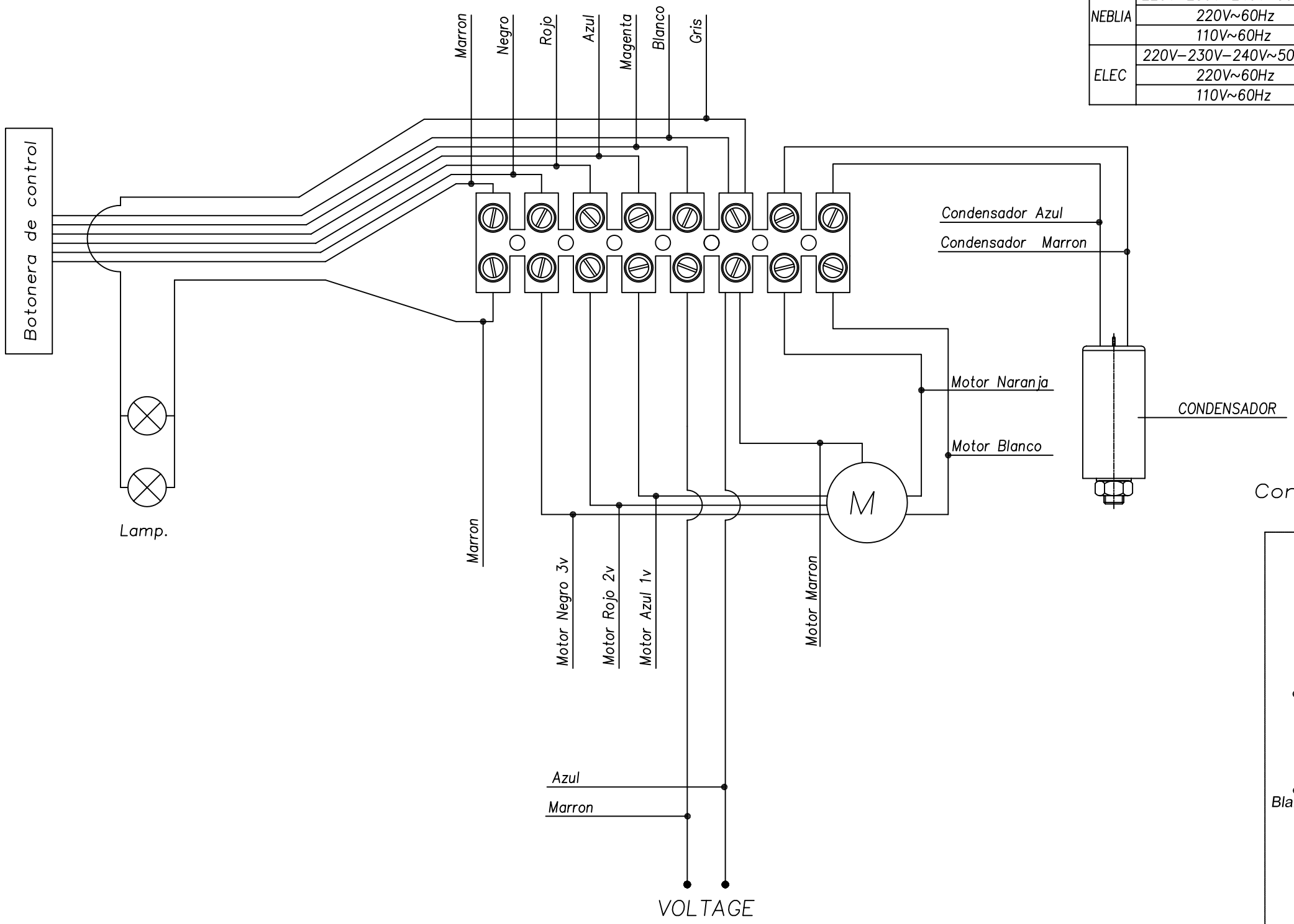

Conexión Motor

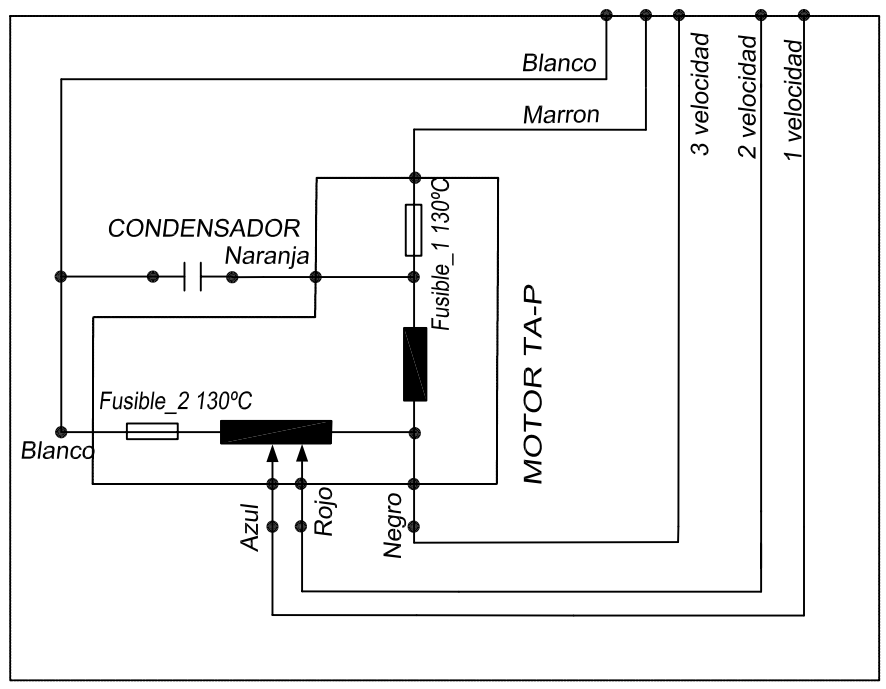

Indice	MODIFICACIONES	Modificado por:	Fecha	Nivel
	Se eliminan los conectores y el condensador se conecta en la regleta	V.Comas	13–05–04	02
	Documento Creado	V.Comas	02–03–04	01

CATA ELECTRODOMÉSTICOS S.L.

Dimensiones en mm — Cotas sin tolerancia: .....6 ±0.1 | >6...30 ±0.2 | >30...120 ±0.3 | >...120 ±0.5

	Fecha:	Nombre:	Material:	Modelo:
Dibujado:	13–05–04	V.Comas	Peso:	Grupo motor TA-P
Comprobado:		2004.05.17 13:06:17 +02'00	Color:	N°Piezas: / Referencia: 80000520
Escala: -/-	Denominación: Conexión electrica Botonera grupo TA-P			