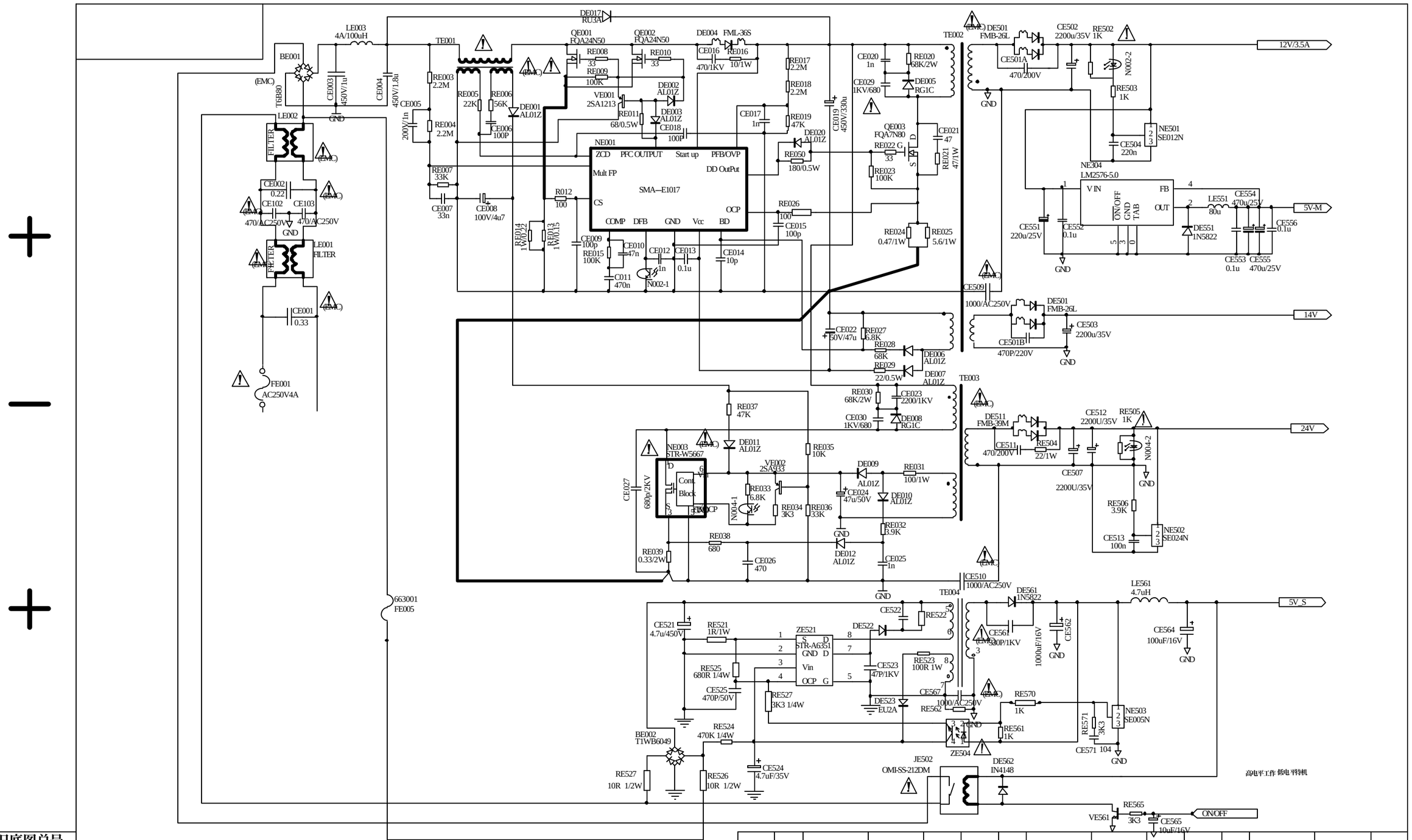

										更改标记	数量	更改单号	签 名	日期

旧底图总号	
底图总号	
日期	签字

拟 制	
审 核	
工 艺	
标准化	
批 准	

等级标记	第1张	共1张

格式(1)　　制图：　　描图：　　幅面：A3