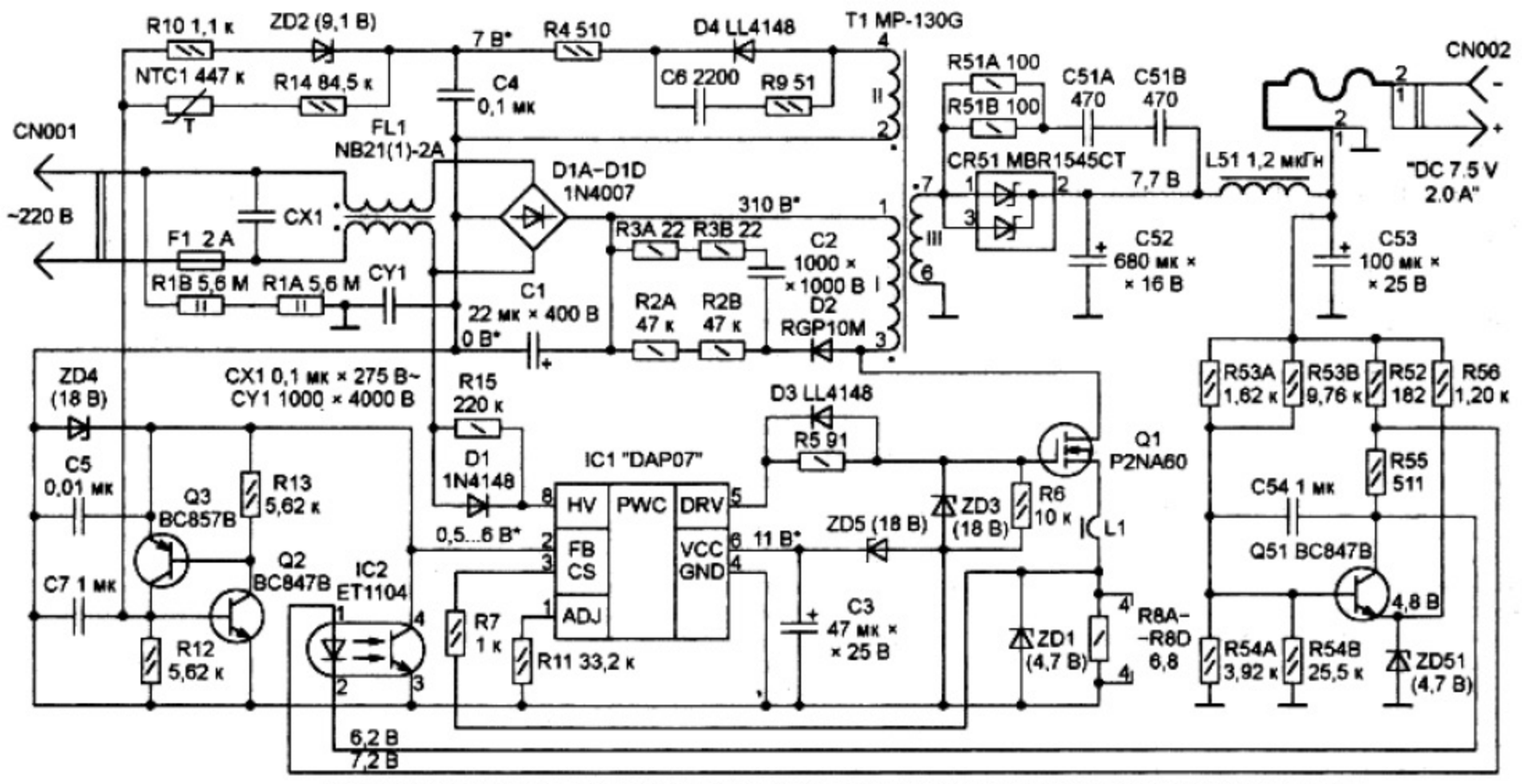

* Напряжения, отмеченные этим знаком, измерены относительно отрицательного вывода конденсатора C1.
Остальные – относительно отрицательного вывода конденсатора C52.